UITBOUWEN - INBOUWEN: 701

VOORBUMPER 702

DEKSEL VAN VOORCOMPARTIMENT 702

STEUN VOOR RESERVEWIEL EN ACCU 705

VOORSPATSCHERM 705

DASHBOARD 709

PORTIER 713

LINKER (BESTUURDERS)STOEL 721

MIDDELSTE STOEL 721

RECHTER STOEL 721

ACHTERSTE SIERLIJST 725

ACHTERBUMPER 725

UITBOUWEN, INBOUWEN

VOORBUMPER

UITBOUWEN

- Open het deksel van het voorcompartiment.
- Koppel de accu los.
- Maak de bedrading van de stads- en knipperlichten los bij de verbindingsstekker op de linker voorste langsligger. Maak eveneens de bedrading van de verstralers los.
- Verwijder de bouten waarmee de bumper aan weerszijden op de zijsteunen is bevestigd (fig. 1).
- Verwijder de 2 + 2 bouten waarmee de onderste steunen op de voorste langsliggers zijn bevestigd (fig. 2).
- Verwijder de 2 bovenste bevestigingsbouten op de voortraverse.
- Neem de bumper naar voren toe weg.

INBOUWEN

Inbouwen geschiedt in omgekeerde volgorde van uitbouwen.

DEKSEL VAN VOORCOMPARTIMENT

UITBOUWEN

- Maak de ruitesproeierslang los van het drieweg-aansluitstuk (A) (fig. 3).
- Verwijder de 2 + 2 bouten waarmee de scharnieren aan het deksel zijn bevestigd (B) (fig. 3).
- Verwijder de volgende onderdelen:
  - slotpen en veiligheidshaak (C) (fig. 3),
  - stootrubbers aan zijkanten van deksel (D) (fig. 3),
  - ruitesproeierslangen (E) (fig. 3),
  - bevestigingsklemmen van ruitesproeierslangen,
  - ruitesproeiers.

INBOUWEN

Inbouwen geschiedt in omgekeerde volgorde van uitbouwen.

Belangrijk:
- Controleer of het deksel goed opent en sluit.
- Stel de speling en de hoogte van het deksel af t.o.v. de spatschermen, de koplampkappen en het onderste gedeelte van de voorruitstijlen.

VERVANGEN VAN DE SCHARNIERBEUGELS VAN HET DEKSEL VAN HET VOORCOMPARTIMENT

- Verwijder:
  - het deksel van het voorcompartiment,
  - de bekleding van de voorruitstijlen,
  - de 2 bevestigingsbouten van elke scharnierbeugel (F) (fig. 4).

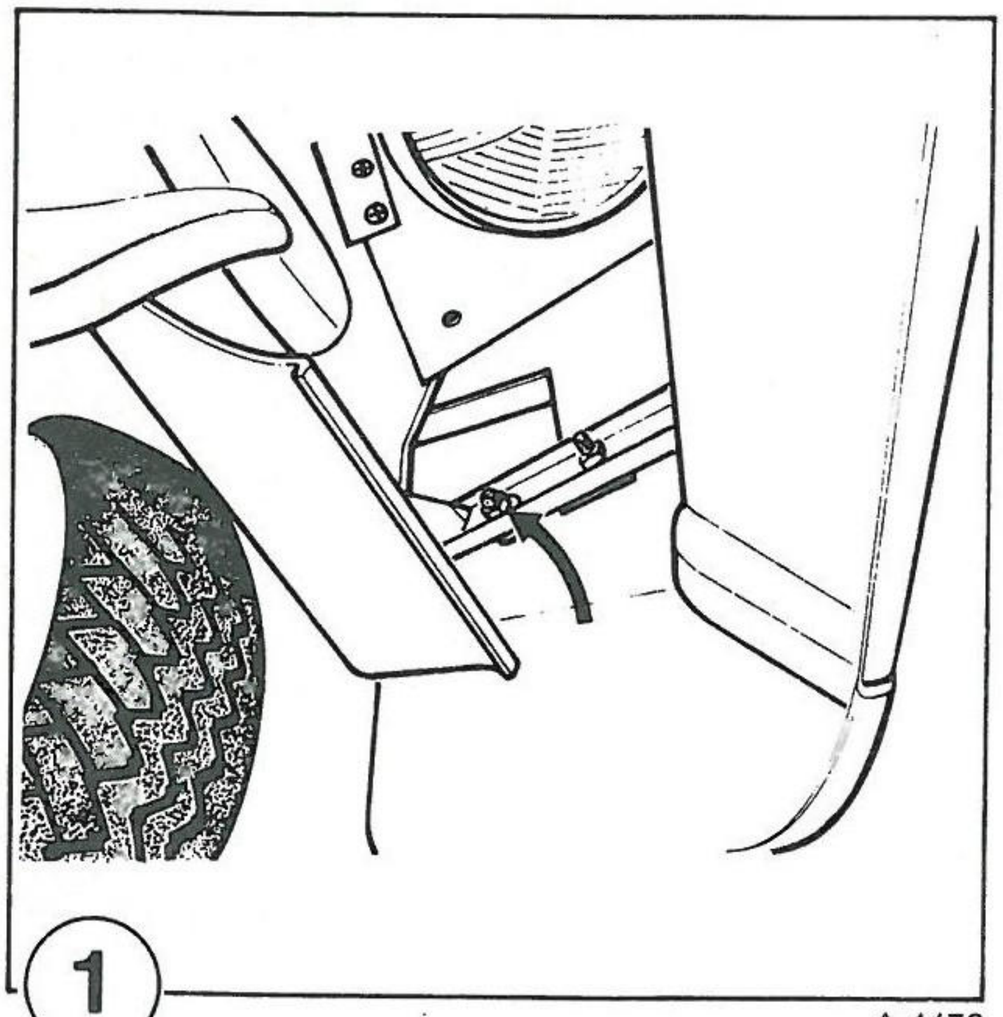

1

A 4473

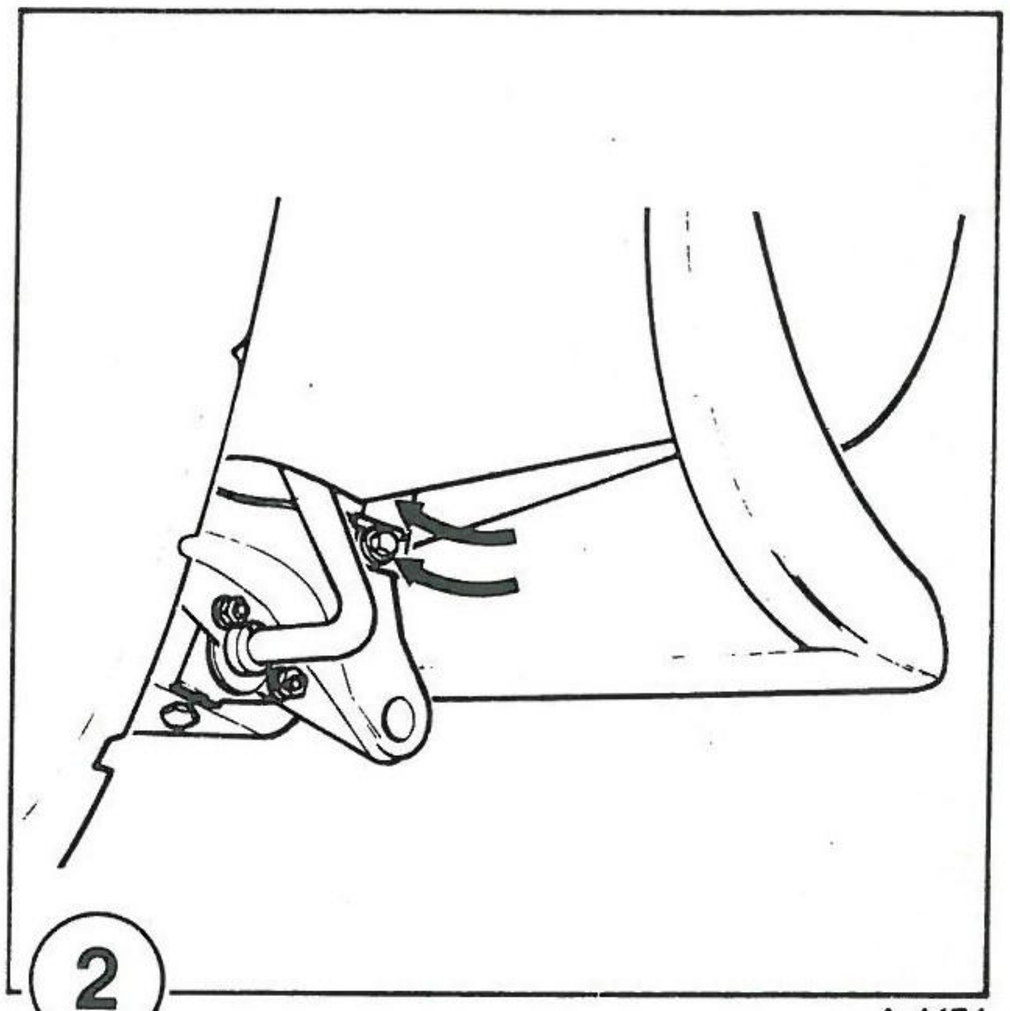

2

A 4474

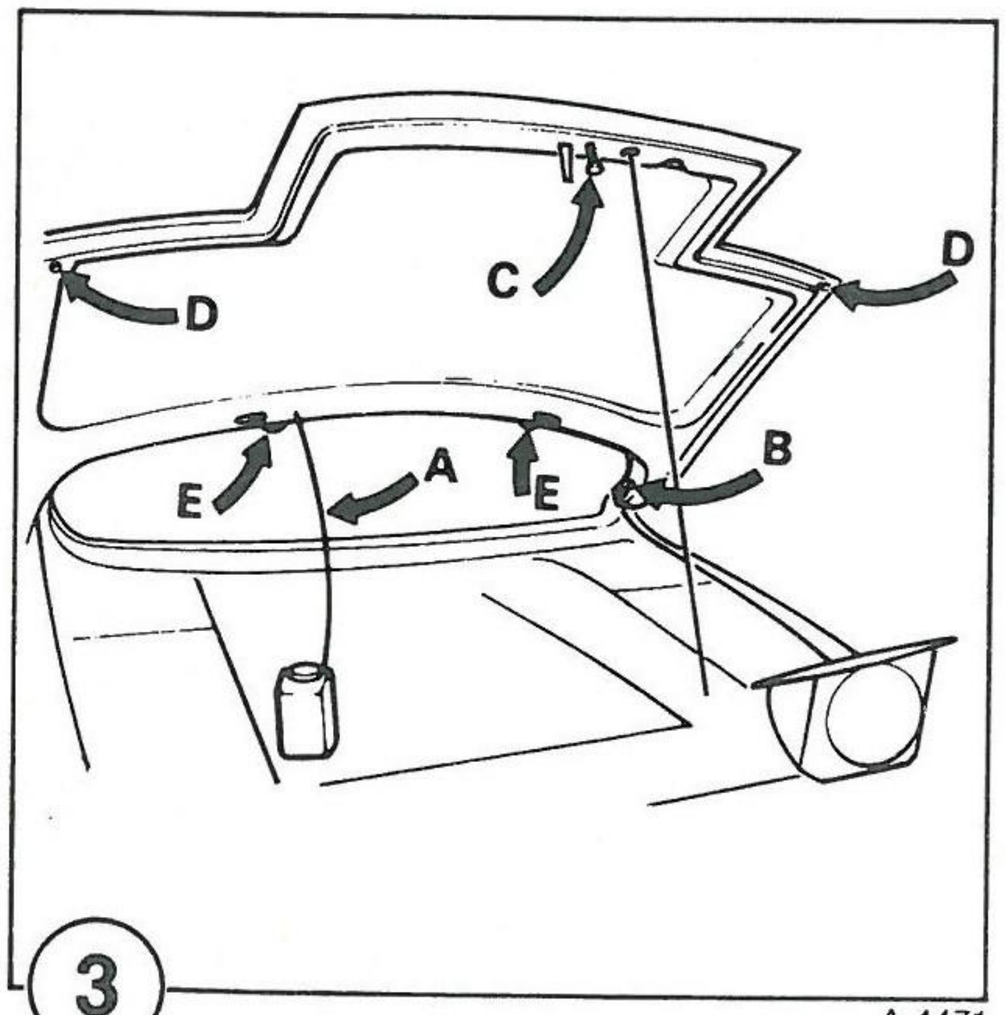

3

A 4471

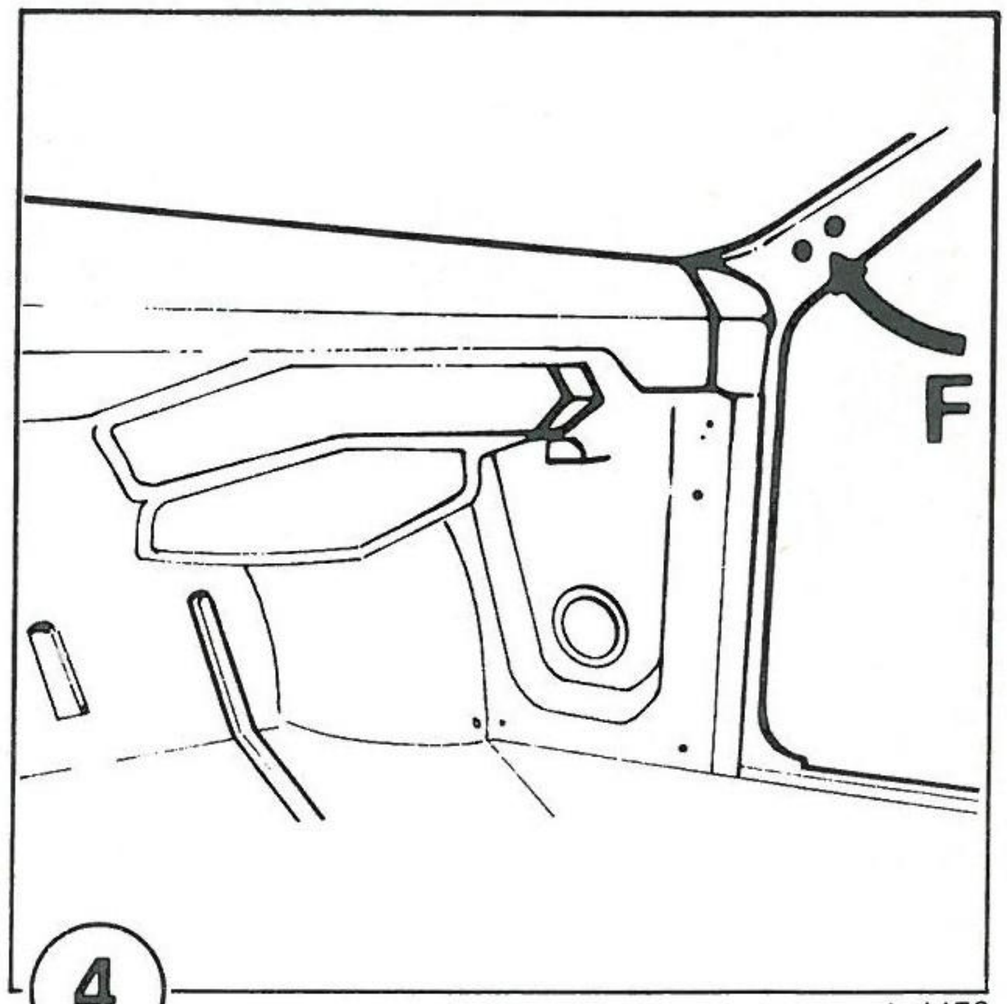

4

A 4472

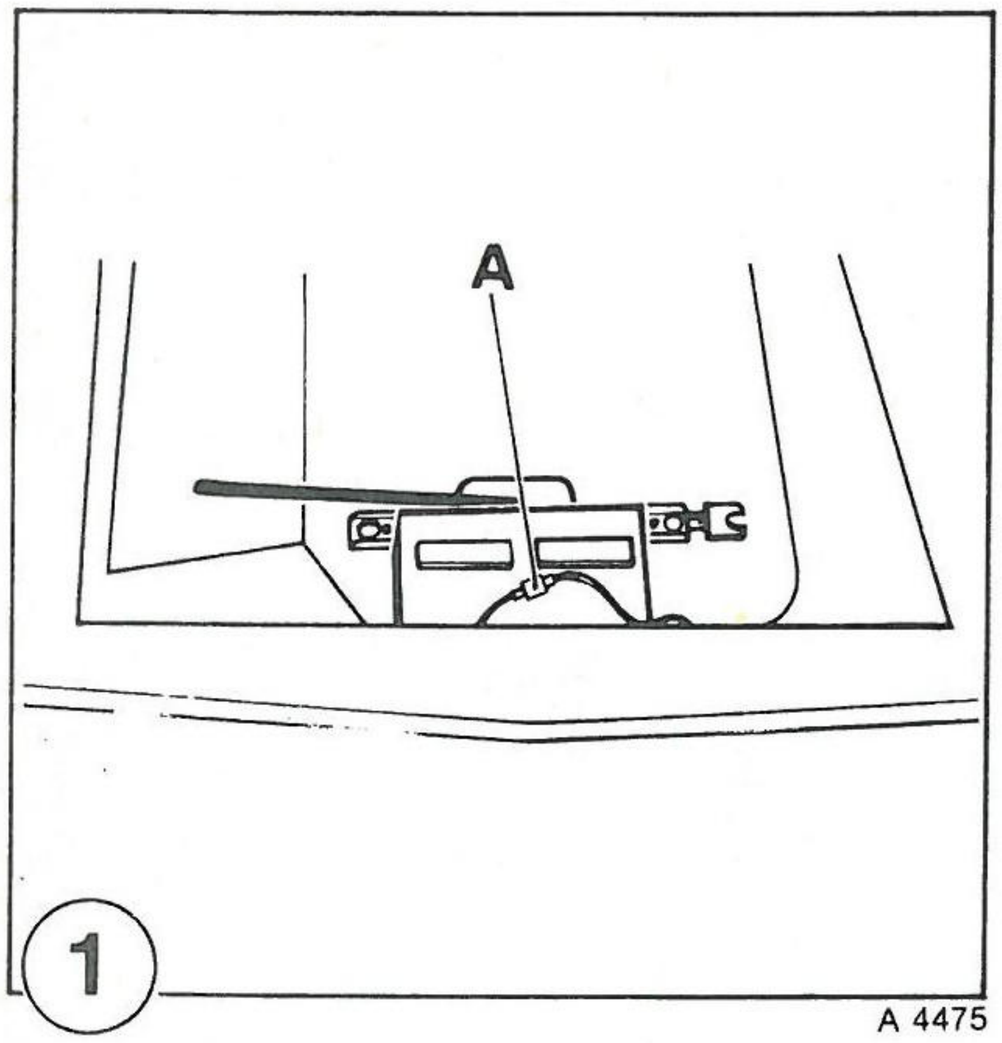

A 4475

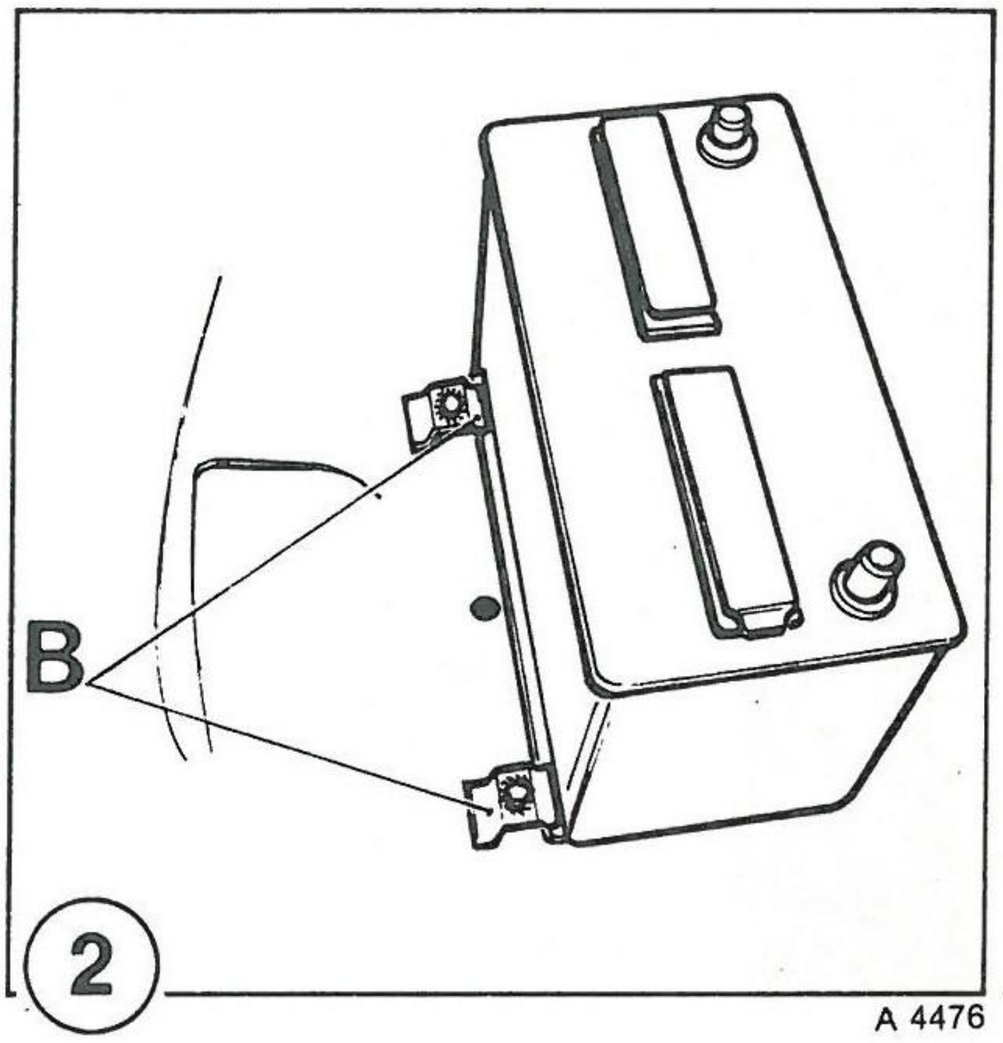

A 4476

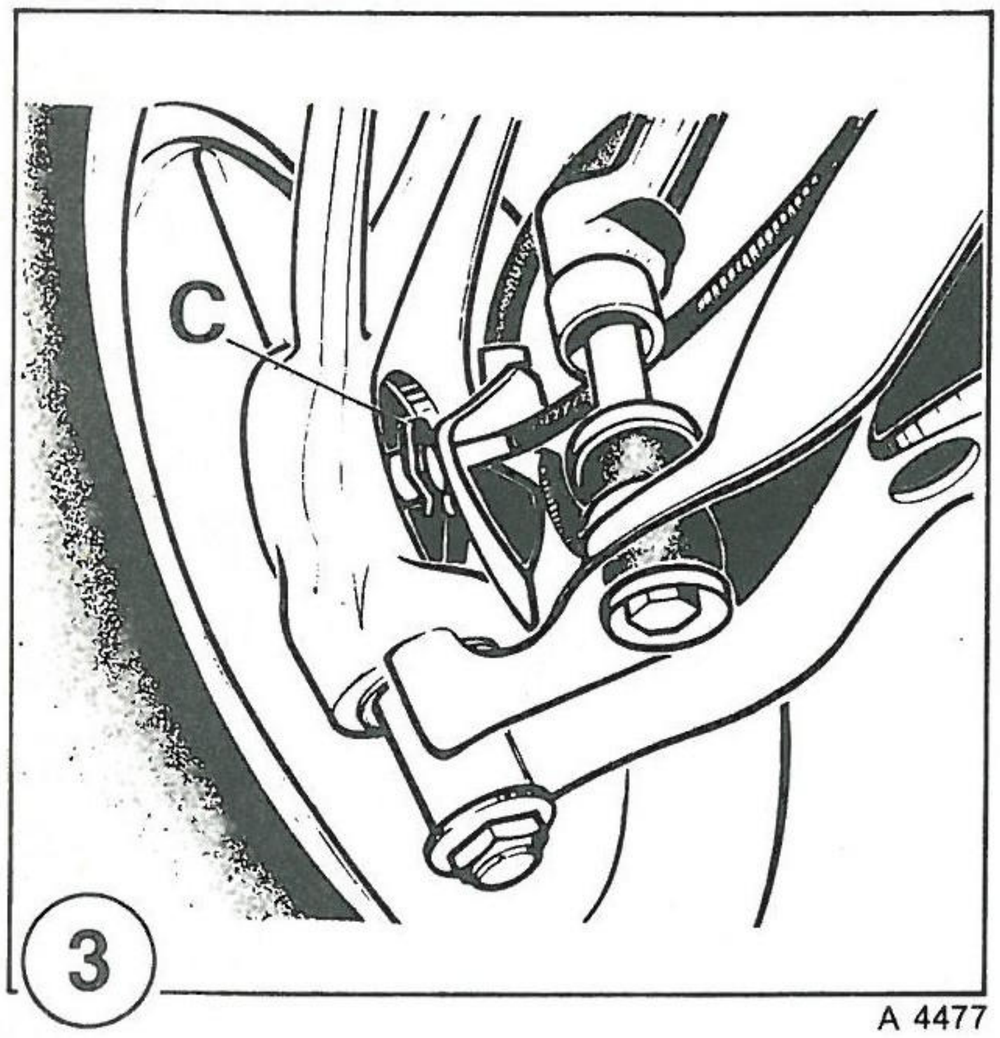

A 4477

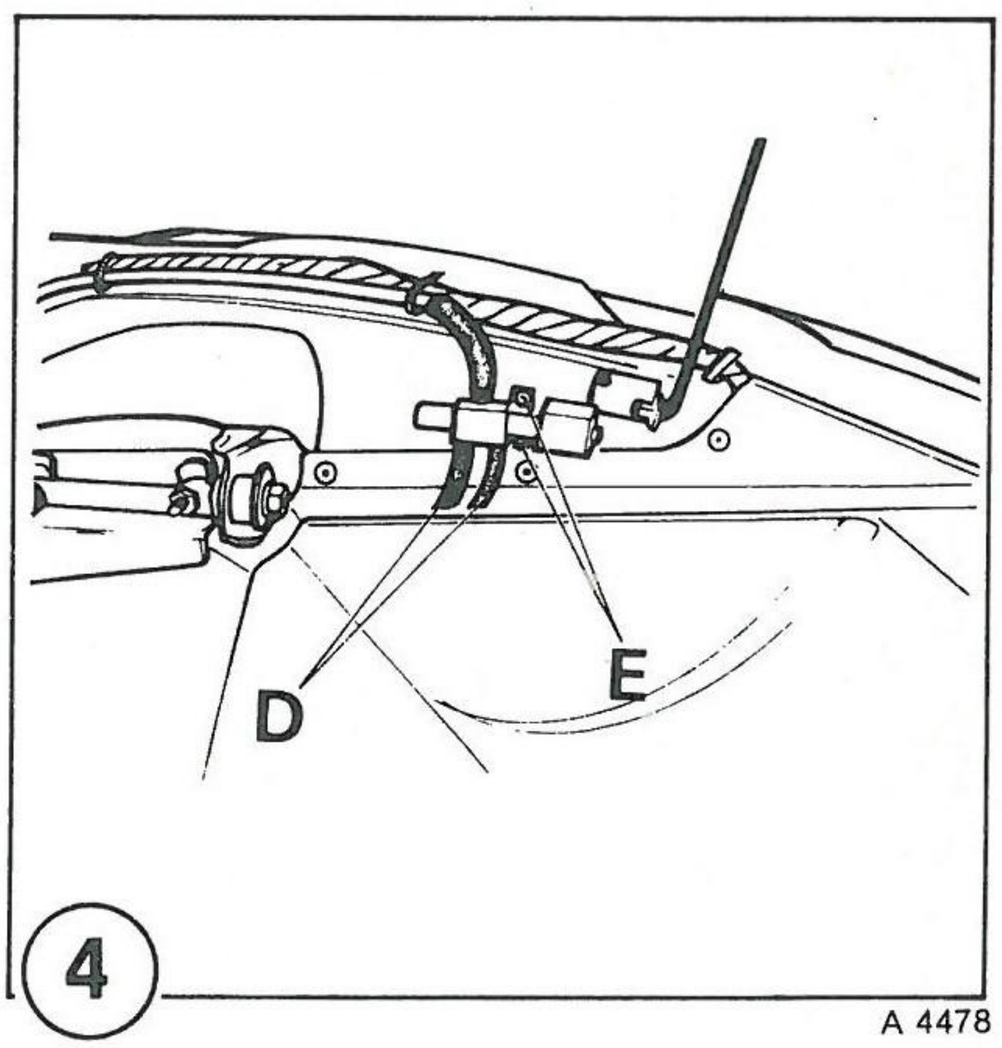

A 4478

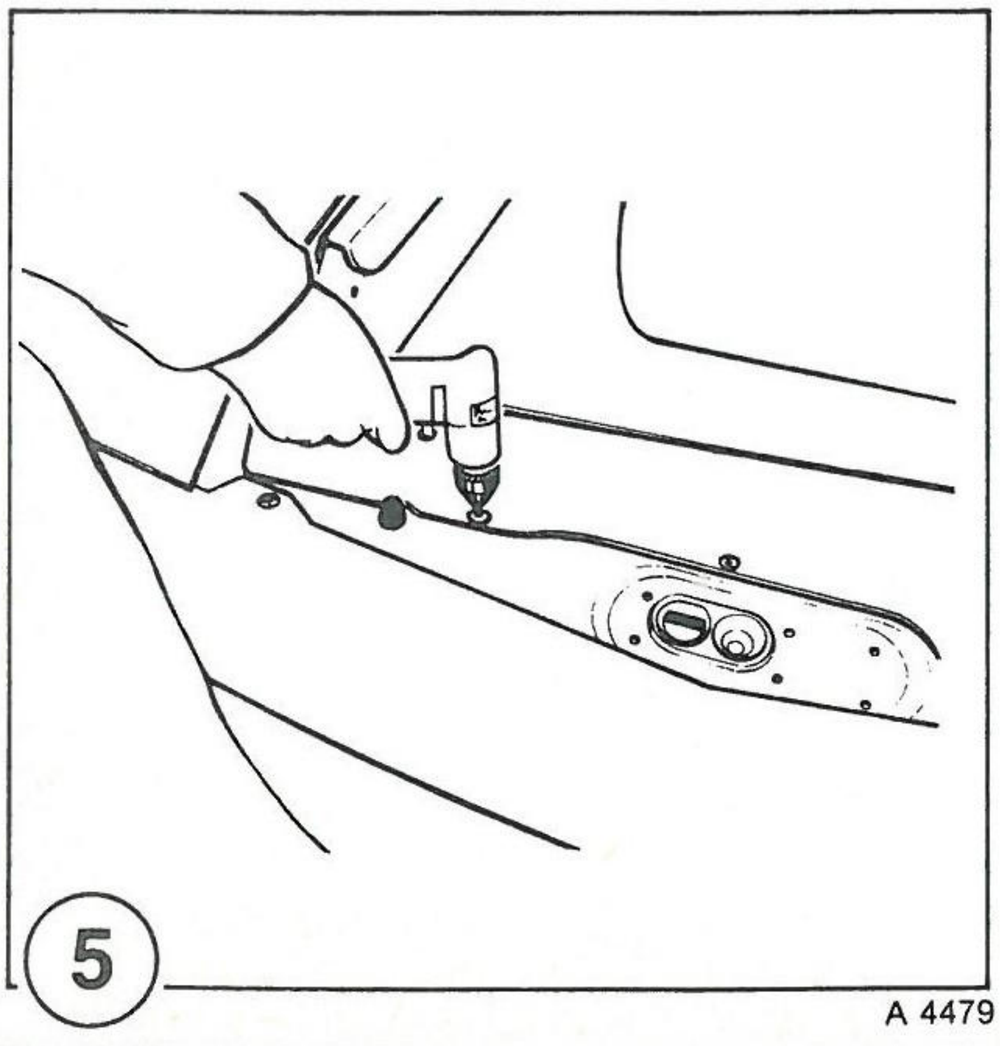

A 4479

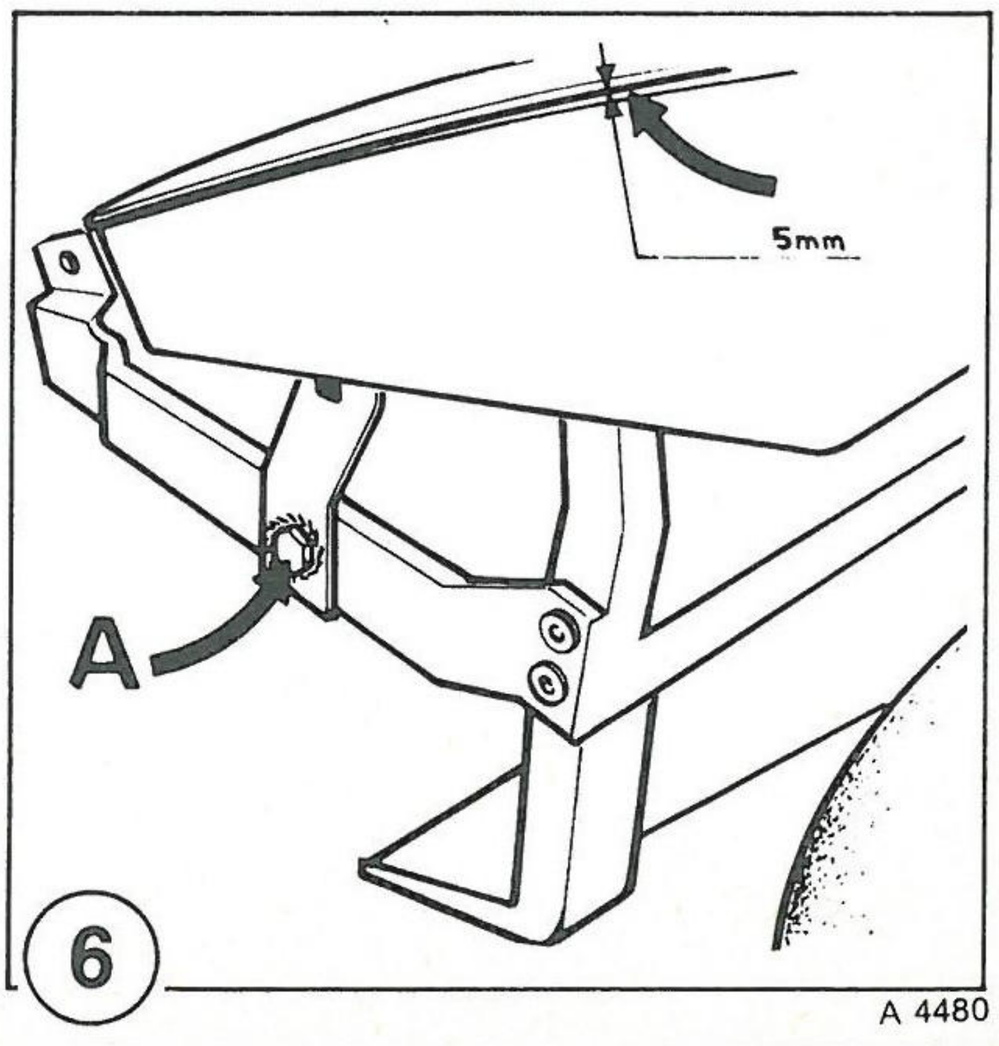

A 4480

STEUN VAN RESERVEWIEL EN ACCU

UITBOUWEN

- Open het deksel van het voorcompartiment.
- Verwijder:
  - het reservewiel,
  - de krikslinger,
  - de krik.
- Maak de 2 accuklemmen los.
- Maak de voedingskabel van het relais- en zekeringenkastje los (A) (fig. 1).
- Verwijder de accu door de 2 klemmen (B) (fig. 2) los te maken.
- Maak de 2 accukabels los uit de klemmen.
- Verwijder de bevestigingsklem van de snelheidsmeterkabel op de linker voorwielnaaf (C) (fig. 3).
- Trek de snelheidsmeterkabel naar binnen.
- Verwijder zonodig de beschermkap van de elektroklep.
- Maak de aansluitingen van de elektroklep los (D) (fig. 4).
- Verwijder de elektroklep die met 2 bouten (E) (fig. 4) is bevestigd.
- Druk de leidingen (D) (fig. 4) omlaag.
- Boor de klinknagels uit waarmee de steun is bevestigd (fig. 5).
- Licht de steun op en neem hem naar boven toe uit het voorcompartiment.

INBOUWEN

Inbouwen geschiedt in omgekeerde volgorde van uitbouwen.

VOORSPATSCHERM

UITBOUWEN

- Open het deksel van het voorcompartiment.
- Bouw de voorbumper uit.
- Maak het zijknipperlicht los uit het spatscherm en verwijder het.
- Verwijder de bout waarmee het spatscherm op de voorste zijsteun (A) (fig. 6) is bevestigd.
- Verwijder de 2 onderste klinknagels voor de bevestiging van het spatscherm op het dorpelprofiel.

N.B.: Vanaf november 1980 is de bevestigingsbout op de voorste zijsteun (A) (fig. 6) aan de binnenzijde van de wagen gemonteerd. Om de bout te verwijderen, behoeft de bumper niet te worden uitgebouwd.

VOORSPATSCHERM (vervolg)

- Verwijder de 4 bovenste klinknagels voor de bevestiging van het spatscherm op de wielkast (fig. 1).
- Verwijder het spatscherm door dit naar opzij toe los te trekken.
- Verwijder de steunarm voor de voorste bevestiging van het spatscherm.

INBOUWEN

- Plaats het spatscherm op de wielkast en controleer:
  1 of de randen van het deksel van het voorcompartiment en van de koplampkap gelijk liggen met de bovenzijde van het spatscherm (fig. 2).
  2 of er een speling van 5 mm bestaat tussen de onderrand van het deksel van het voorcompartiment en de bovenzijde van het spatscherm (fig. 6, blz. 704) (deksel gesloten).
  3 of de groef in de zijkant van het spatscherm zich in lijn bevindt met de groef in het portier (A) (fig. 3).
  4 of het voorste uiteinde van het spatscherm zich ca. 10—15 mm achter de voorste rand van de koplampkap bevindt (fig. 4).
- Bevestig het spatscherm aan de wielkast door middel van 4 blindklinknagels met een schachtdiameter van 4,8 mm (fig. 1).
- Breng het onderste gedeelte van het spatscherm in lijn met de onderzijde van het portier (B) (fig. 3).
- Bevestig het spatscherm aan het dorpelprofiel door middel van 2 blindklinknagels met een schachtdiameter van 4,8 mm.
- Monteer de steunarm voor de voorste bevestiging van het spatscherm op de voorste zijsteun.
- Zet het spatscherm op de steunarm vast door middel van 2 blindklinknagels met een schachtdiameter van 4,8 mm (A) (fig. 5).
- Breng zonodig de ronding van het spatscherm in overeenstemming met die van het portier met behulp van de verstevigingsplaat (fig. 6) die zich aan de achterzijde onder het spatscherm bevindt (spatplaat verwijderd).

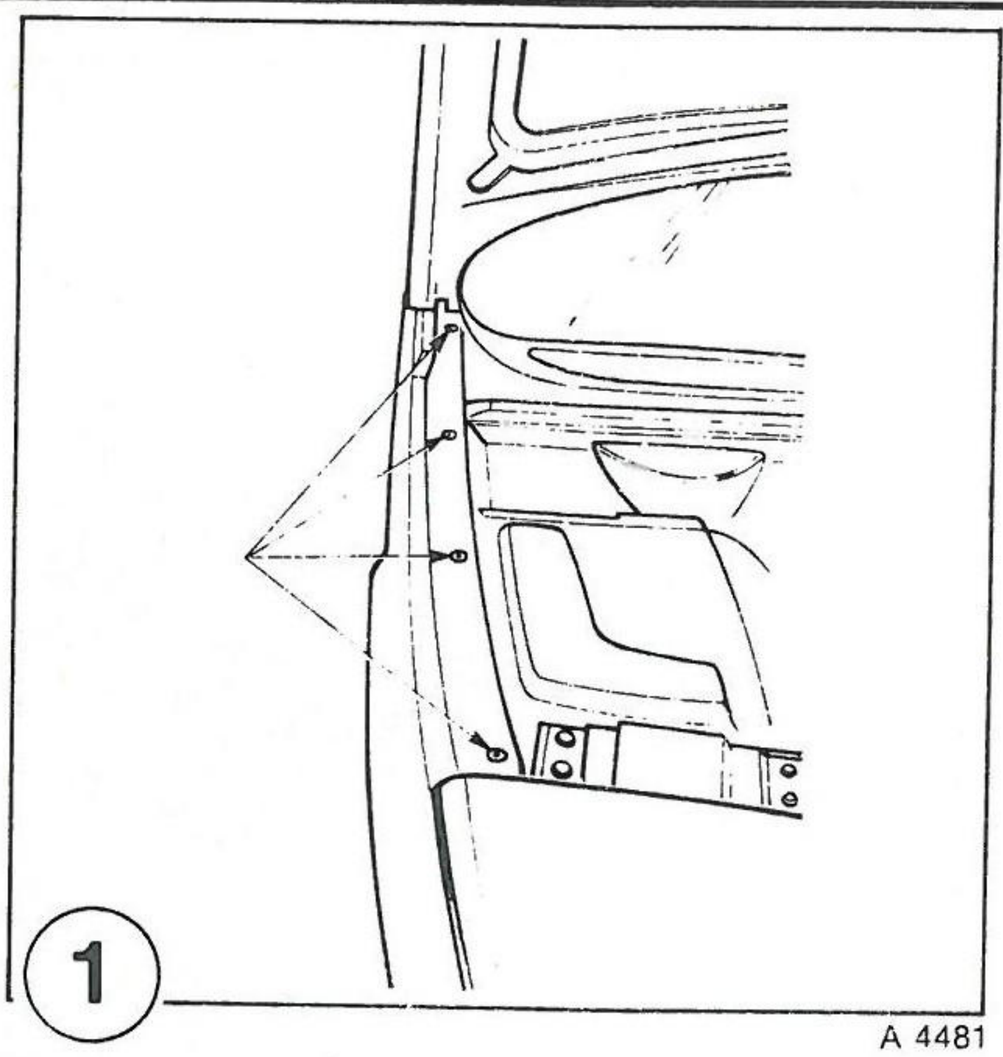

A 4481

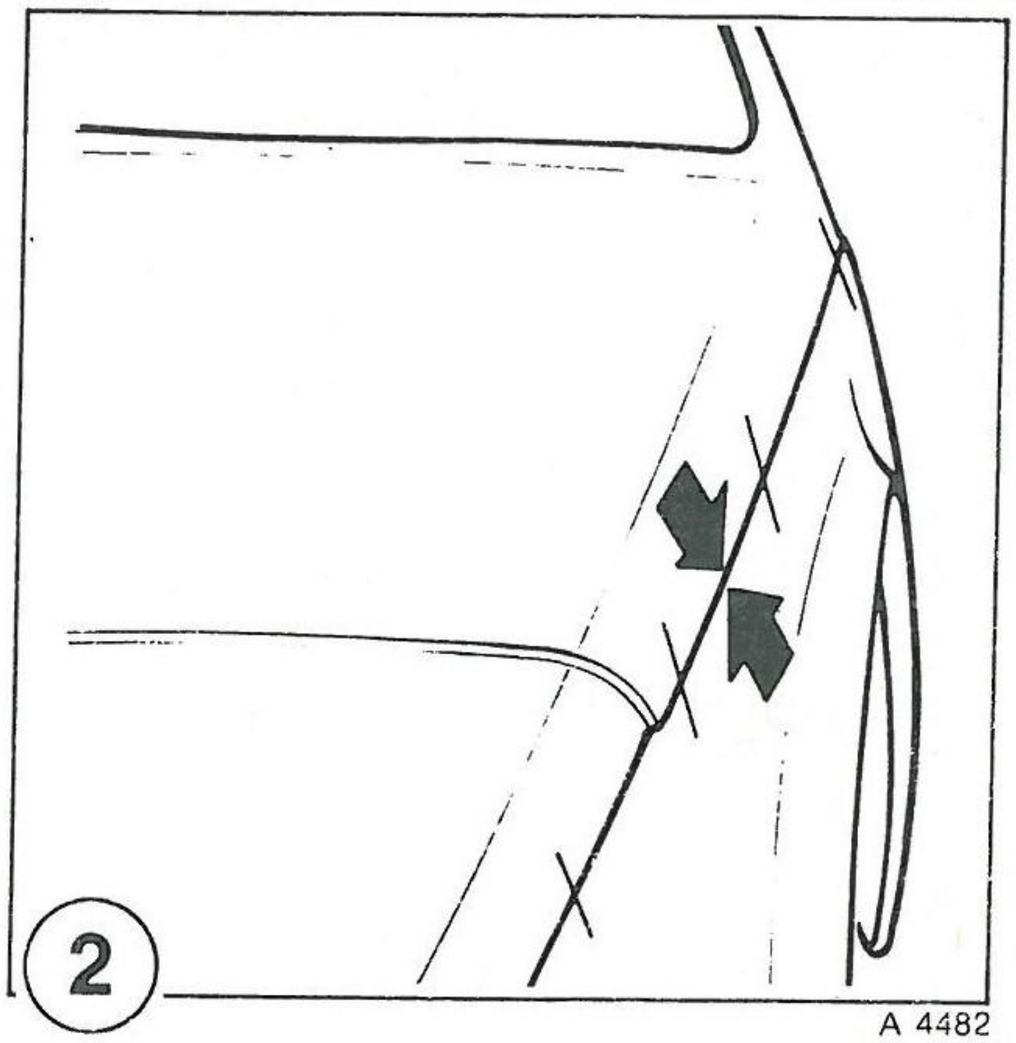

A 4482

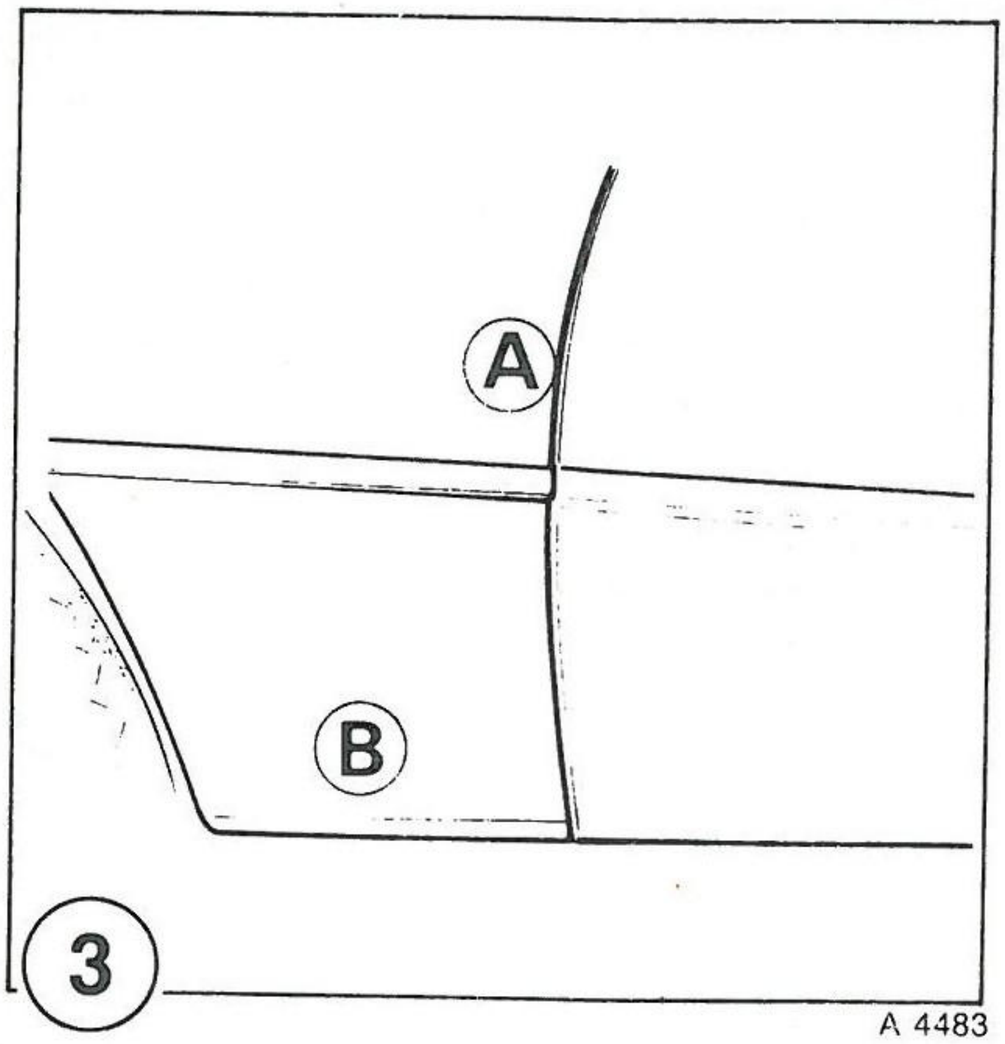

A 4483

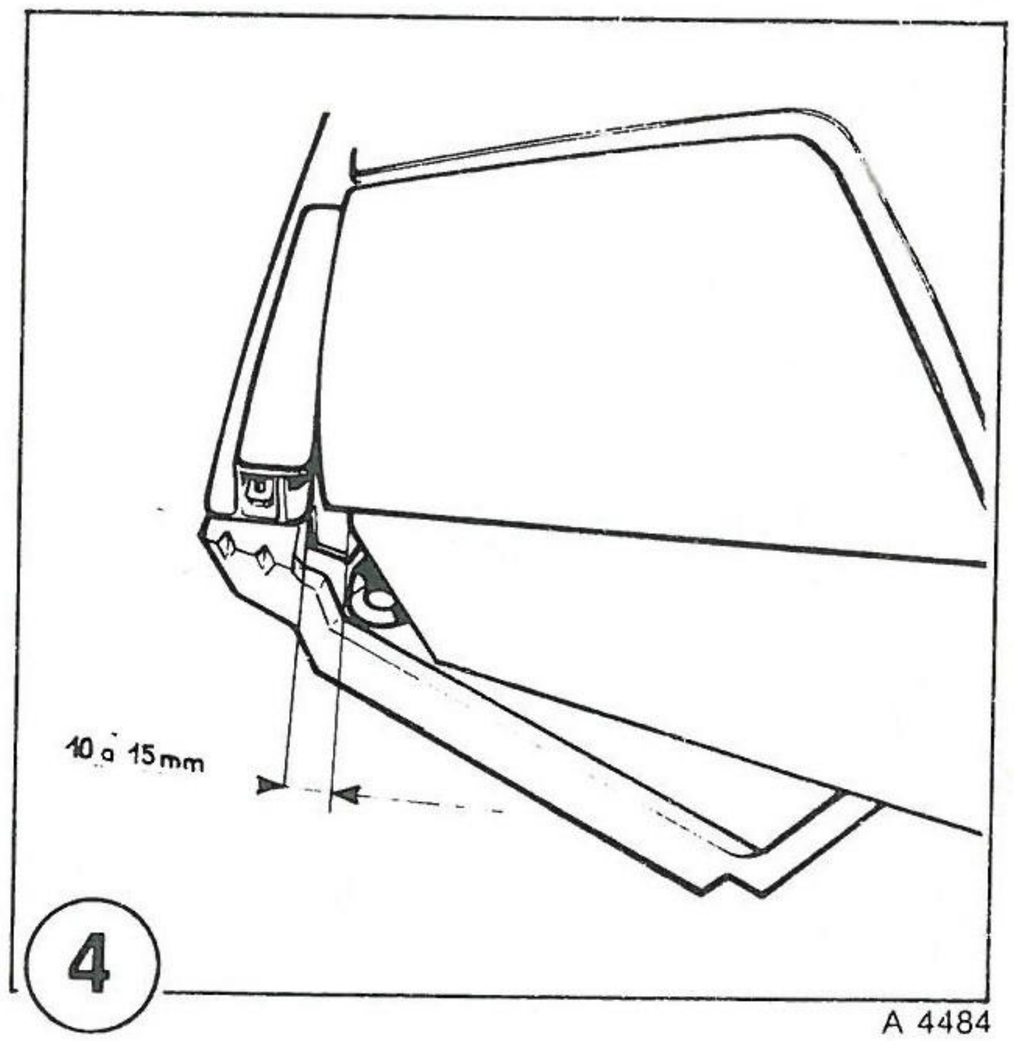

A 4484

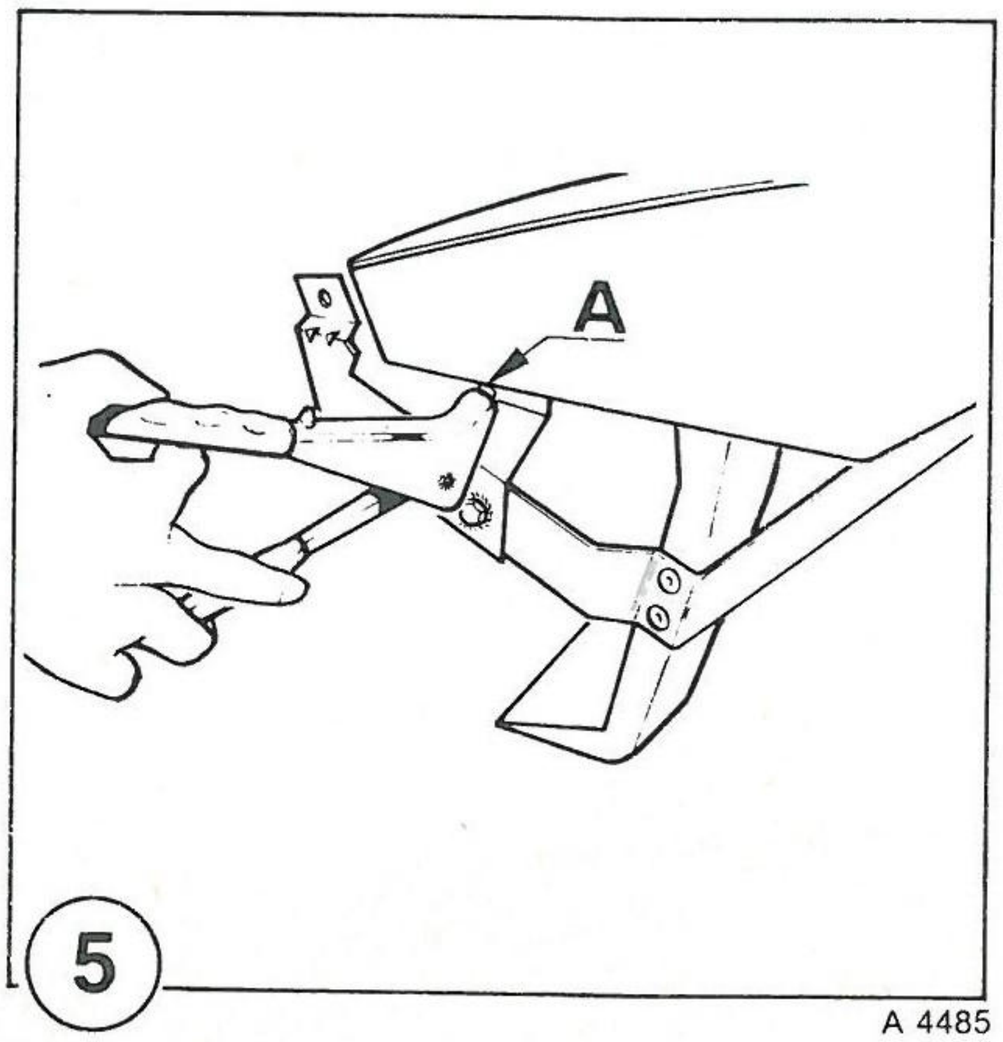

A 4485

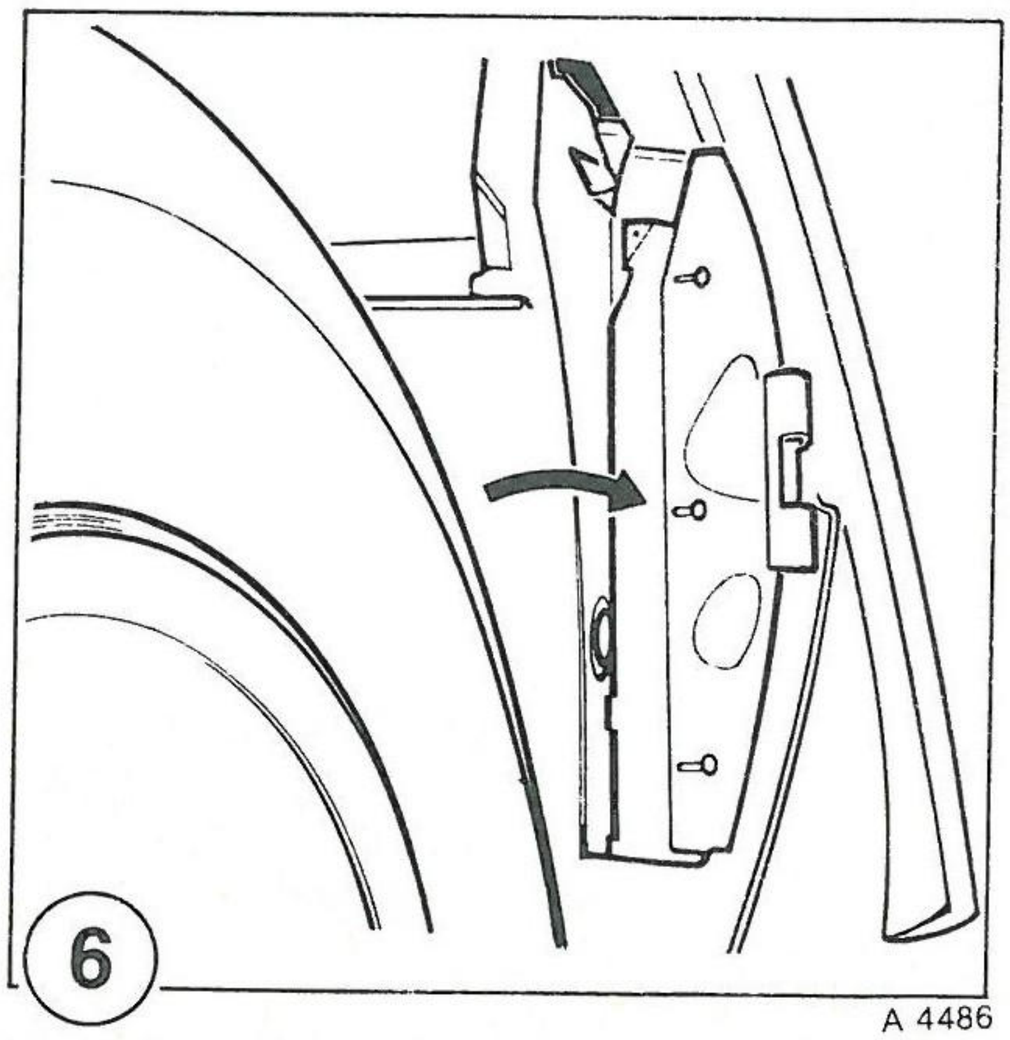

A 4486

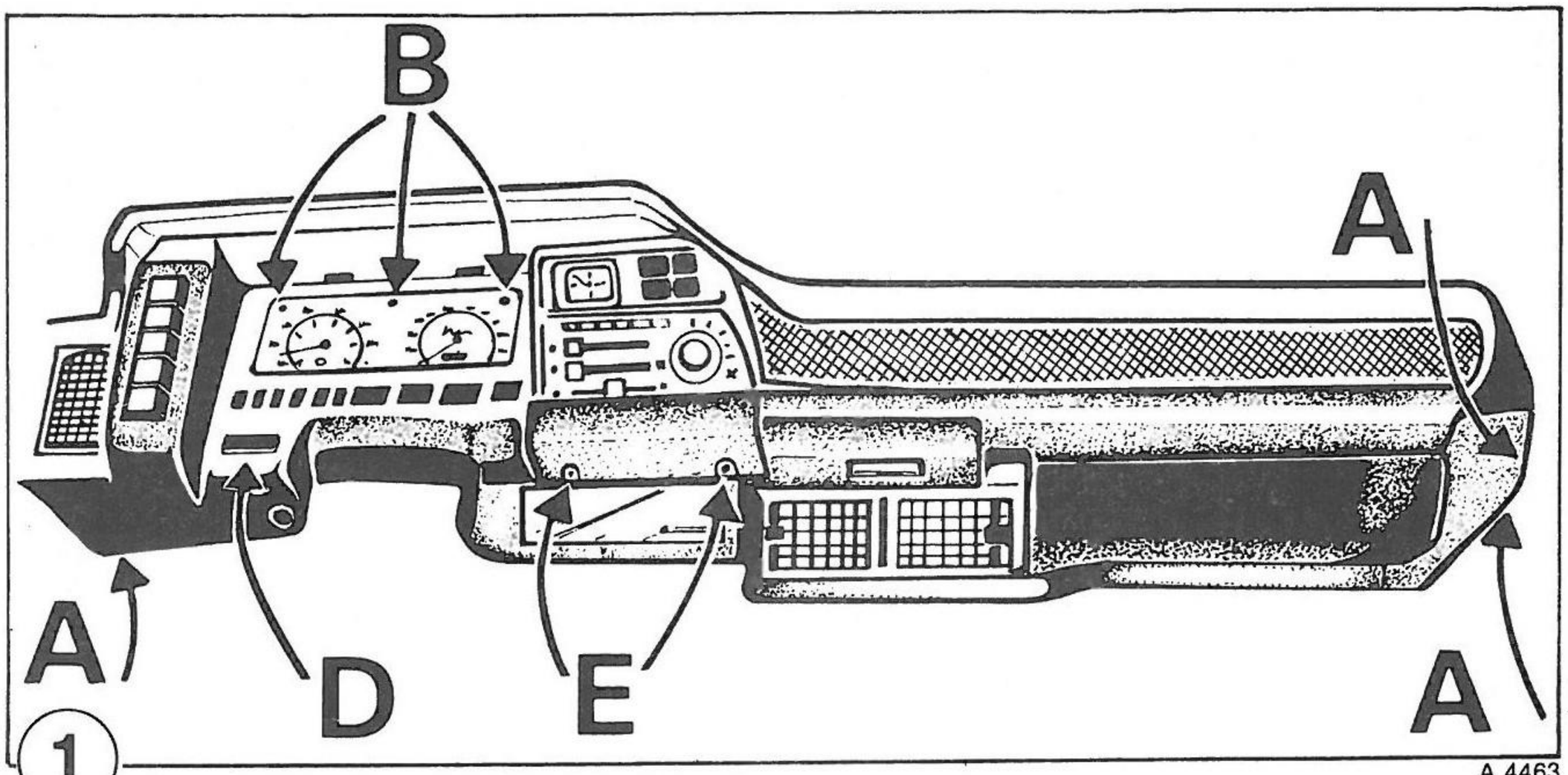

1

A 4463

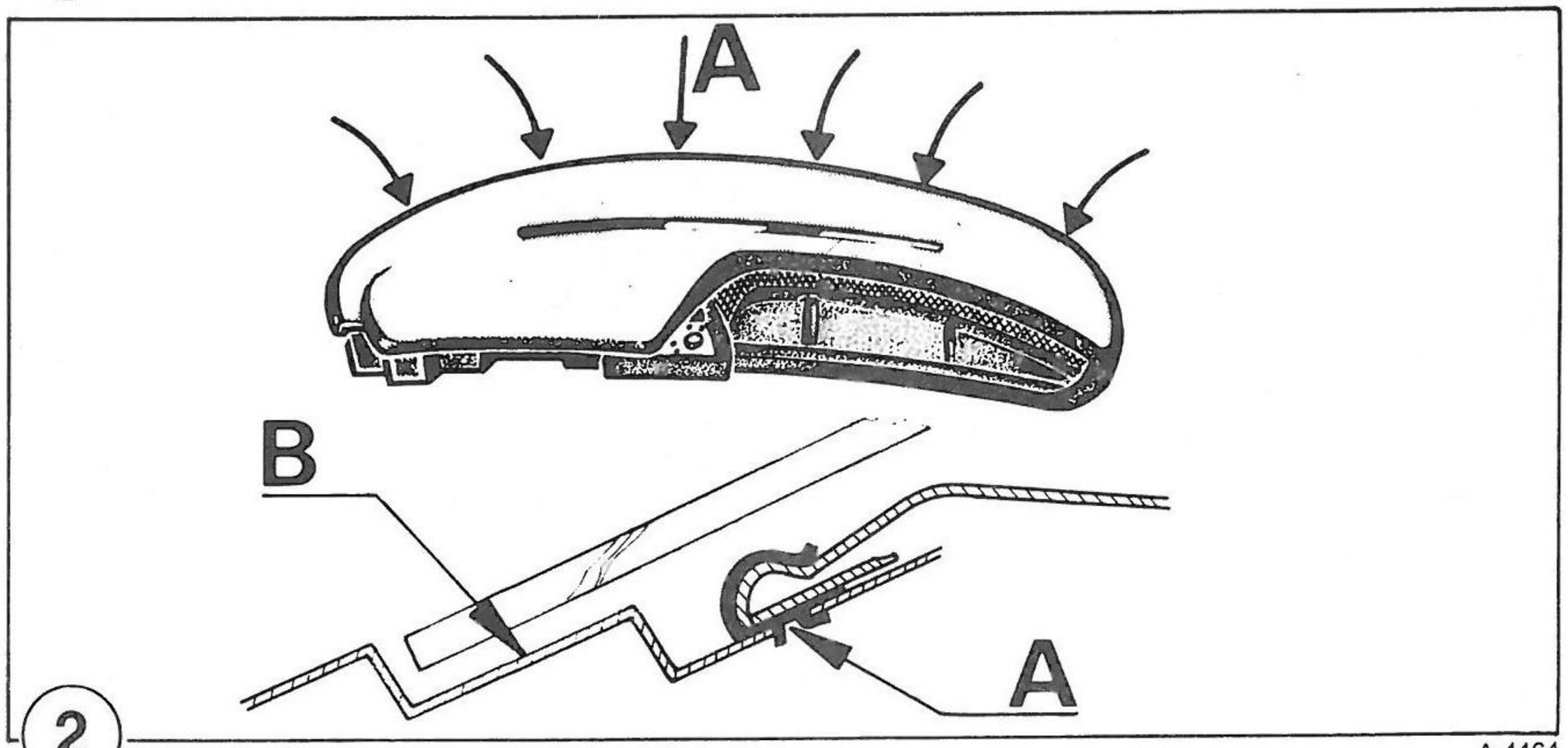

2

A 4464

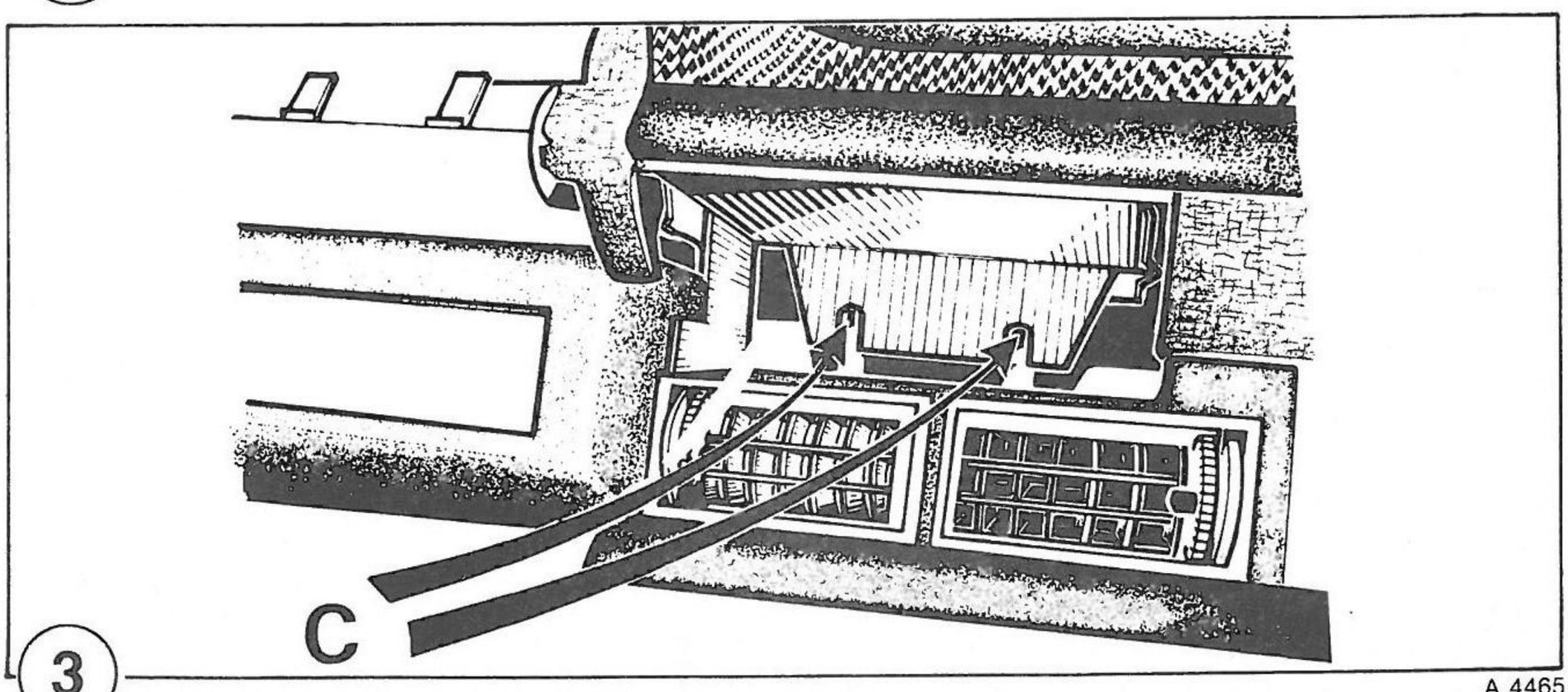

3

A 4465

DASHBOARD

UITBOUWEN

Samenvatting van de werkzaamheden

Het dashboard is op 6 punten op de carrosserie bevestigd door middel van 3 bouten (A) (fig. 1) aan de zijkanten van het dashboard en 3 bouten (B) (fig. 1) achter het instrumentenpaneel. Daarnaast is het dashboard aan de voorzijde met 6 klemmen (A) (fig. 2) aan de voorruitsponning (B) (fig. 2) bevestigd en met 2 moeren, die zich achter de asbak bevinden, op het huis van de verwarmingsinstallatie vastgezet (C) (fig. 3).

Voor het uitbouwen van het dashboard moeten het instrumentenpaneel, de meervoudige stuurkolomschakelaar en het opbergvak worden verwijderd.

- Maak de massakabel van de accu los.
- Verwijder:
  - het stuurwiel,
  - de meervoudige stuurkolomschakelaar,
  - het instrumentenpaneel.
- Trek het linker luchtrooster naar buiten en maak de slang van het rooster los.
- Trek het schakelaarpaneel naar buiten en maak de bedrading los van de schakelaars.
- Trek de regelweerstand van de instrumentenverlichting naar buiten en maak de bedrading los (D) (fig. 1).
- Verwijder de asbak en maak de bedrading los van de sigarette-aansteker.
- Verwijder de afdekplaat van het bedieningspaneel van het verwarmings- en ventilatiesysteem; deze plaat is met 2 boutjes (E) (fig. 1) bevestigd.

DASHBOARD (vervolg)

- Verwijder het opbergvak dat is bevestigd met:
  - 2 bouten op het dashboard (F) (fig. 1),
  - 2 bouten op het schutbord (G) (fig. 2),
  - 2 bouten aan de zijkant van het opbergvak (H) (fig. 2),
  - 2 bouten op de rechter voorstijl (1) (fig. 3).
- Verwijder de 2 bevestigingsbouten van het bedieningspaneel van het verwarmings- en ventilatiesysteem (J) (fig. 4).
- Verwijder de 2 bevestigingsbouten van het ontgrendelhendel van het deksel van het voorcompartiment (K) (fig. 4).
- Maak het dashboard los van de carrosserie door het verwijderen van:
  - 1 bout op de linker voorstijl (A) (fig. 1, blz. 708),
  - 2 bouten op de rechter voorstijl (A) (fig. 1, blz. 708),
  - 2 moeren op het huis van het verwarmings- en ventilatiesysteem (C) (fig. 3, blz. 708),
  - 3 bouten op de steun van de instrumentenkap (B) (fig. 5).
- Licht het dashboard op om het vrij te maken van het contactslot en trek het vervolgens naar u toe om het los te nemen uit de klemmen op de voorruitsponning.
- Neem het dashboard uit de wagen.

INBOUWEN

N.B.: Om storende kraakgeluiden te voorkomen, veroorzaakt door het schuren van het dashboard op de klemmen, moeten de bevestigingspunten van de klemmen op het dashboard worden voorzien van een strook zelfklevend textielband.

Inbouwen geschiedt in omgekeerde volgorde van uitbouwen.

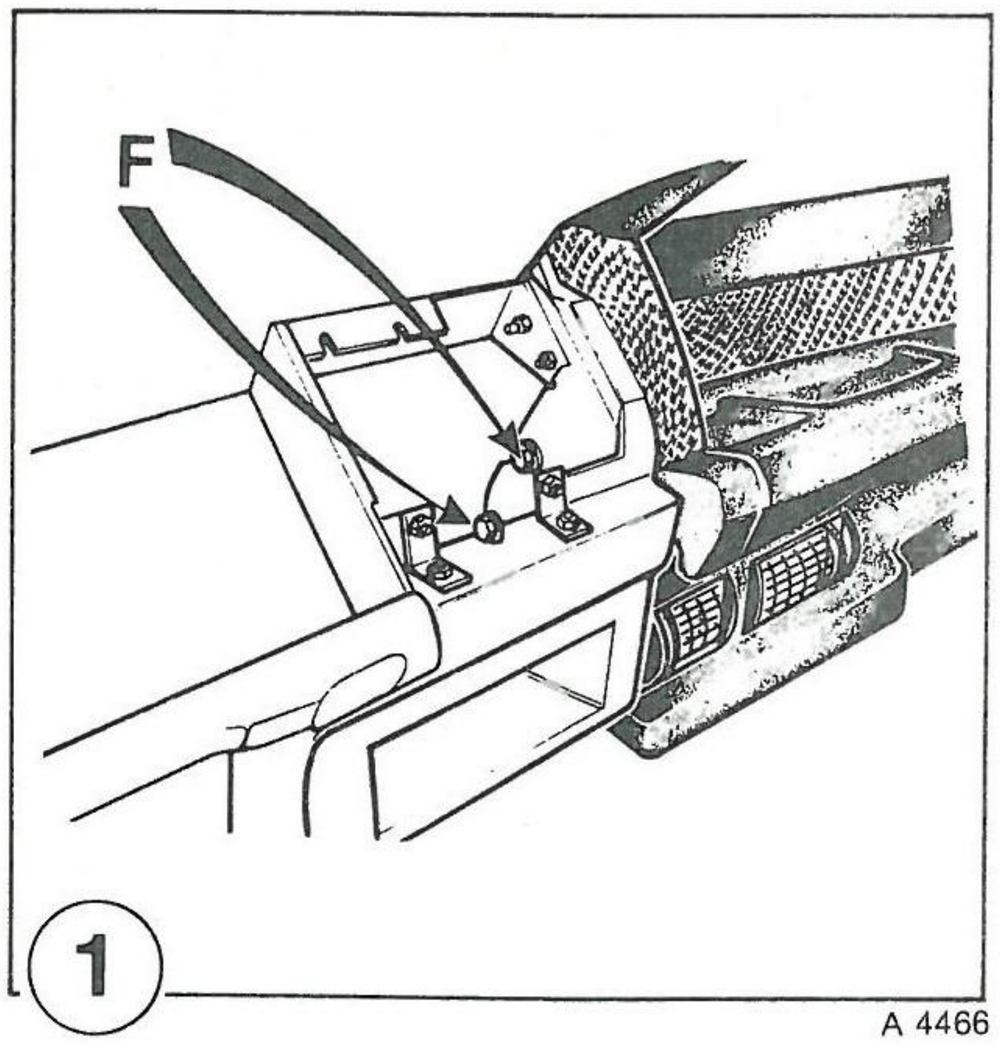

A 4466

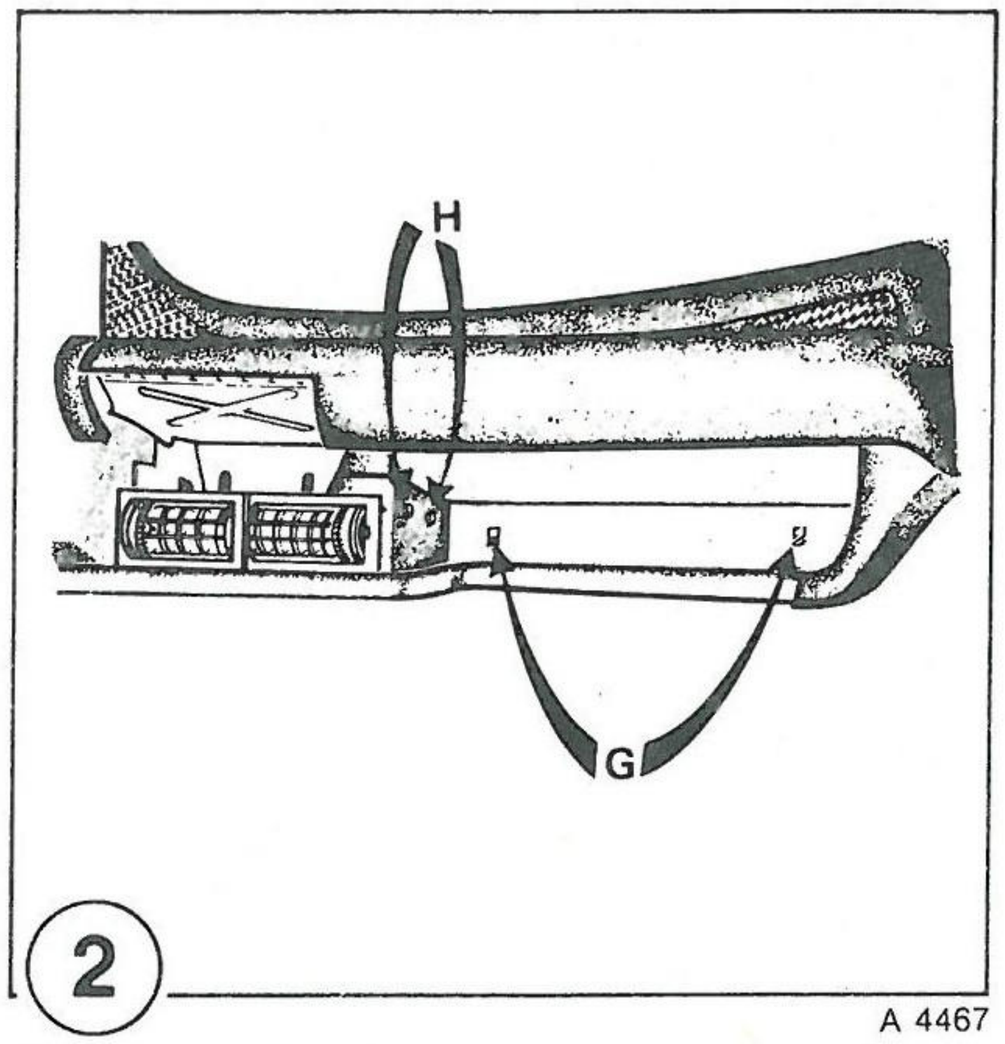

A 4467

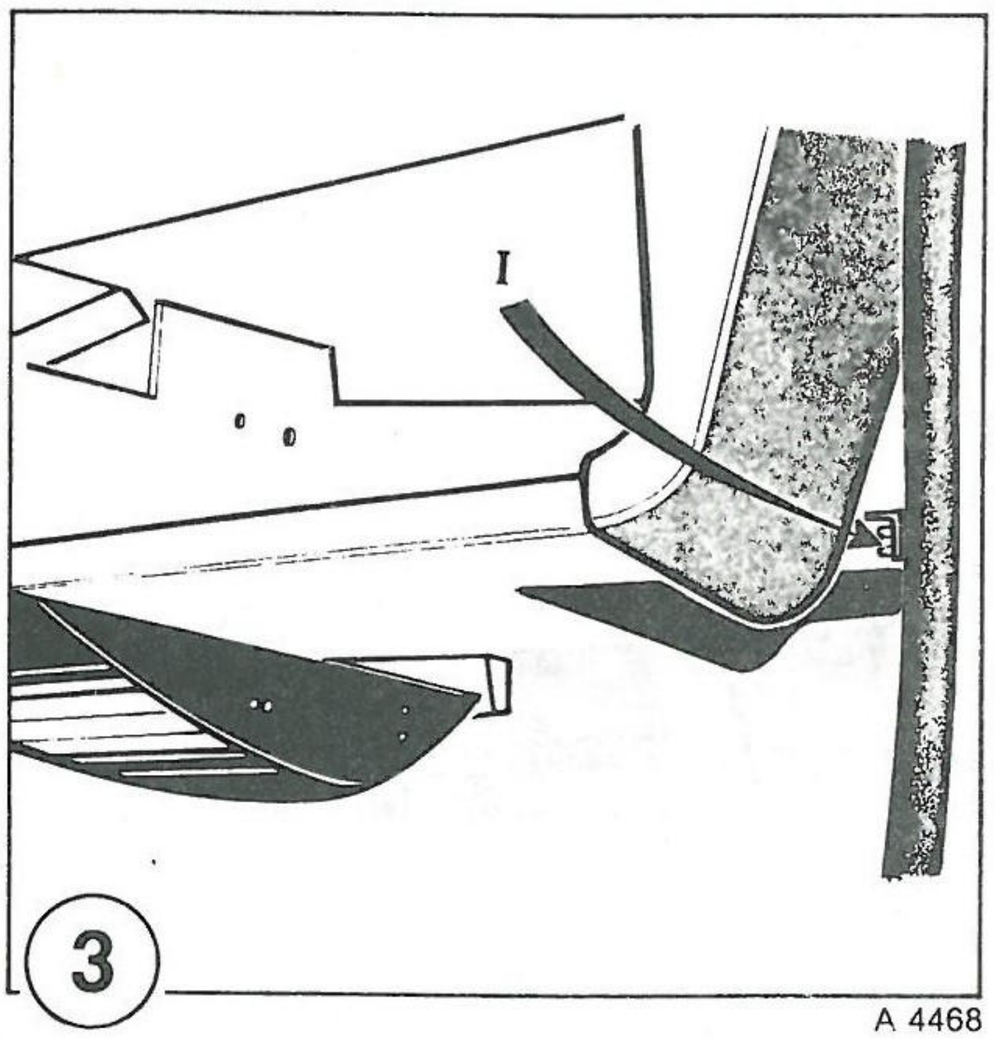

A 4468

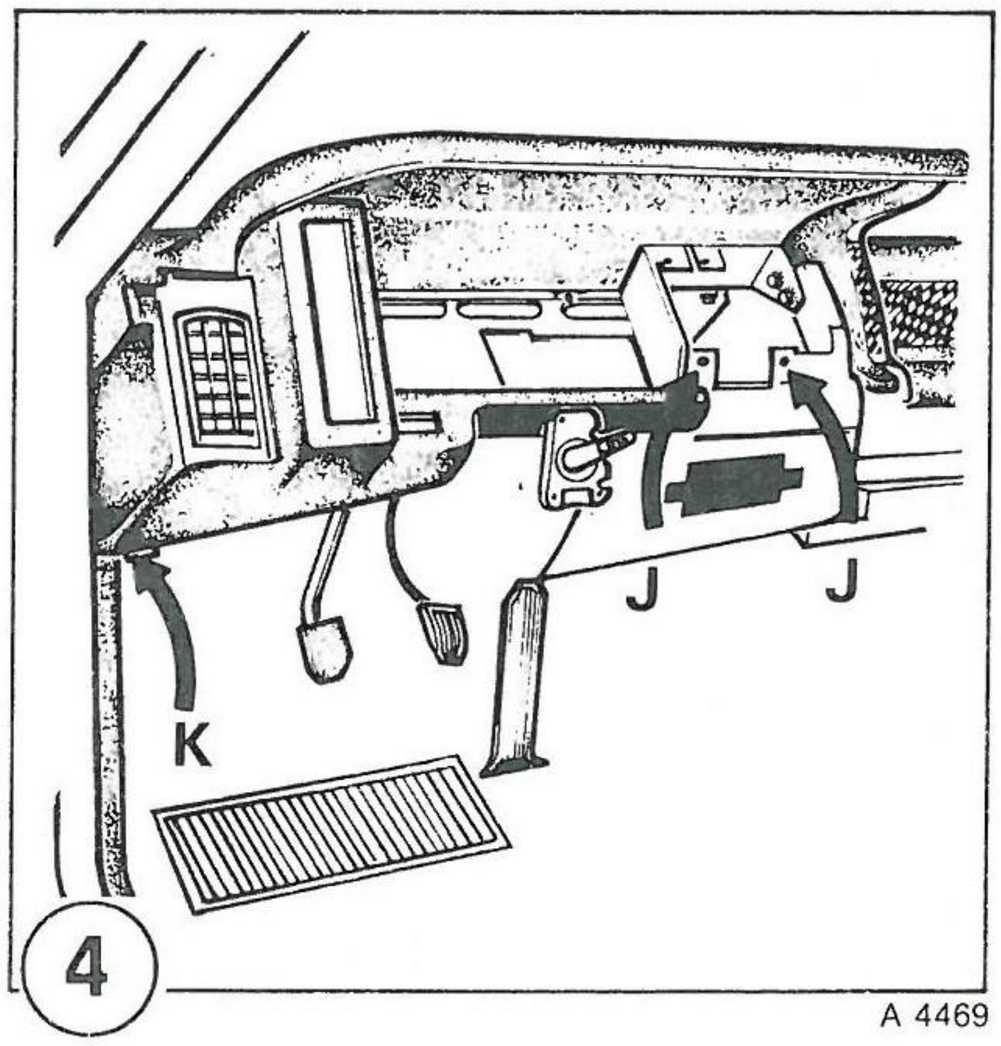

A 4469

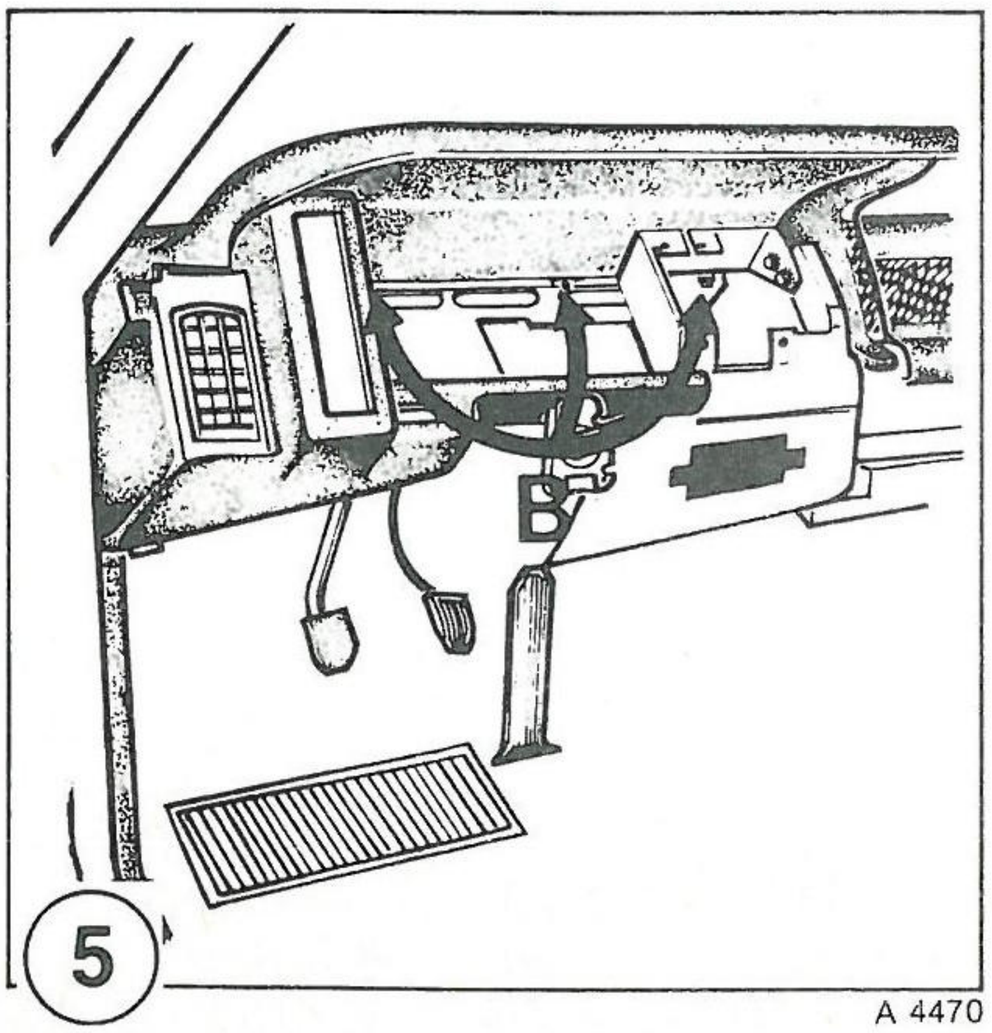

A 4470

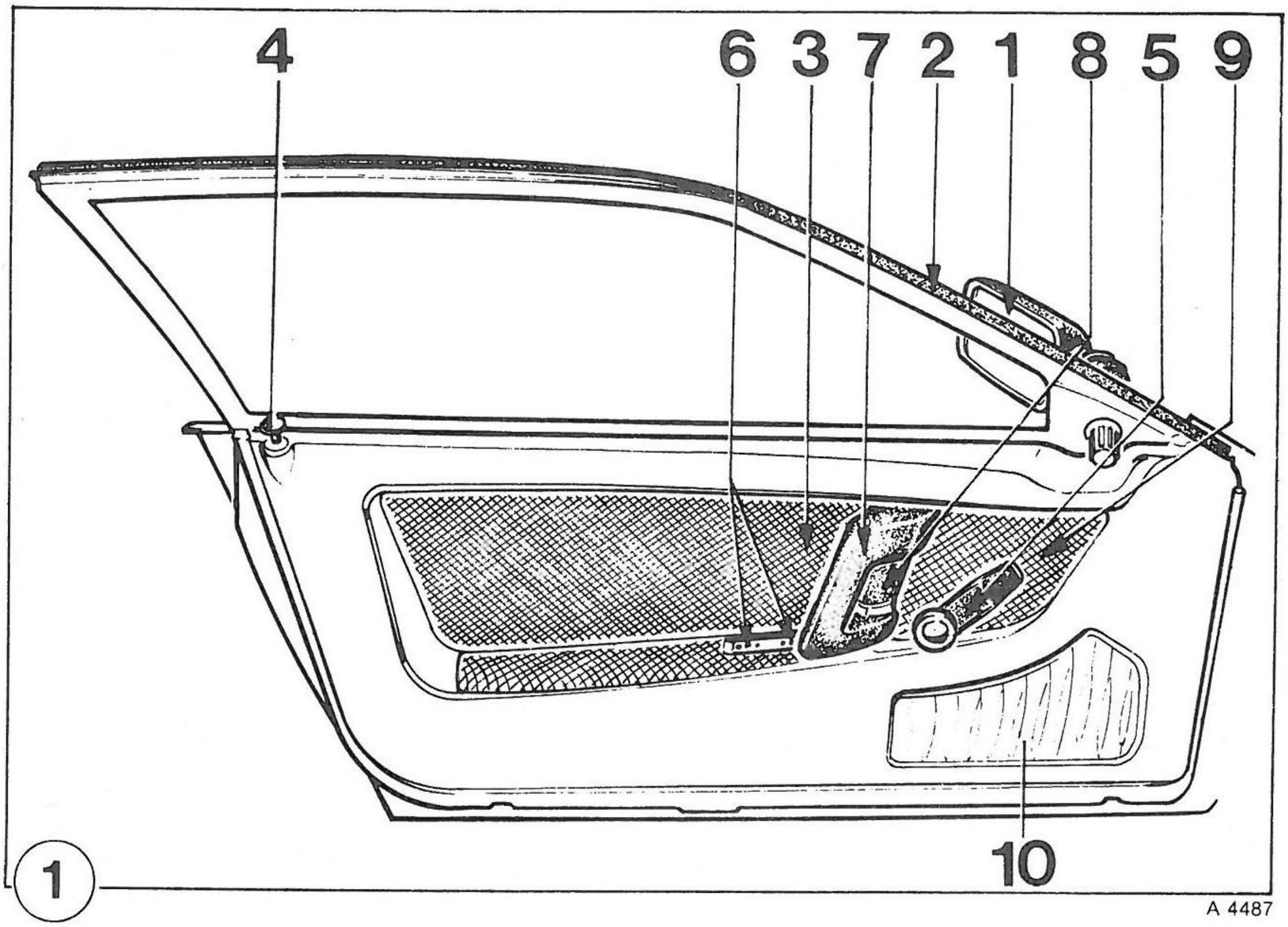
4
6
3
7
2
1
8
5
9
10
1
A 4487

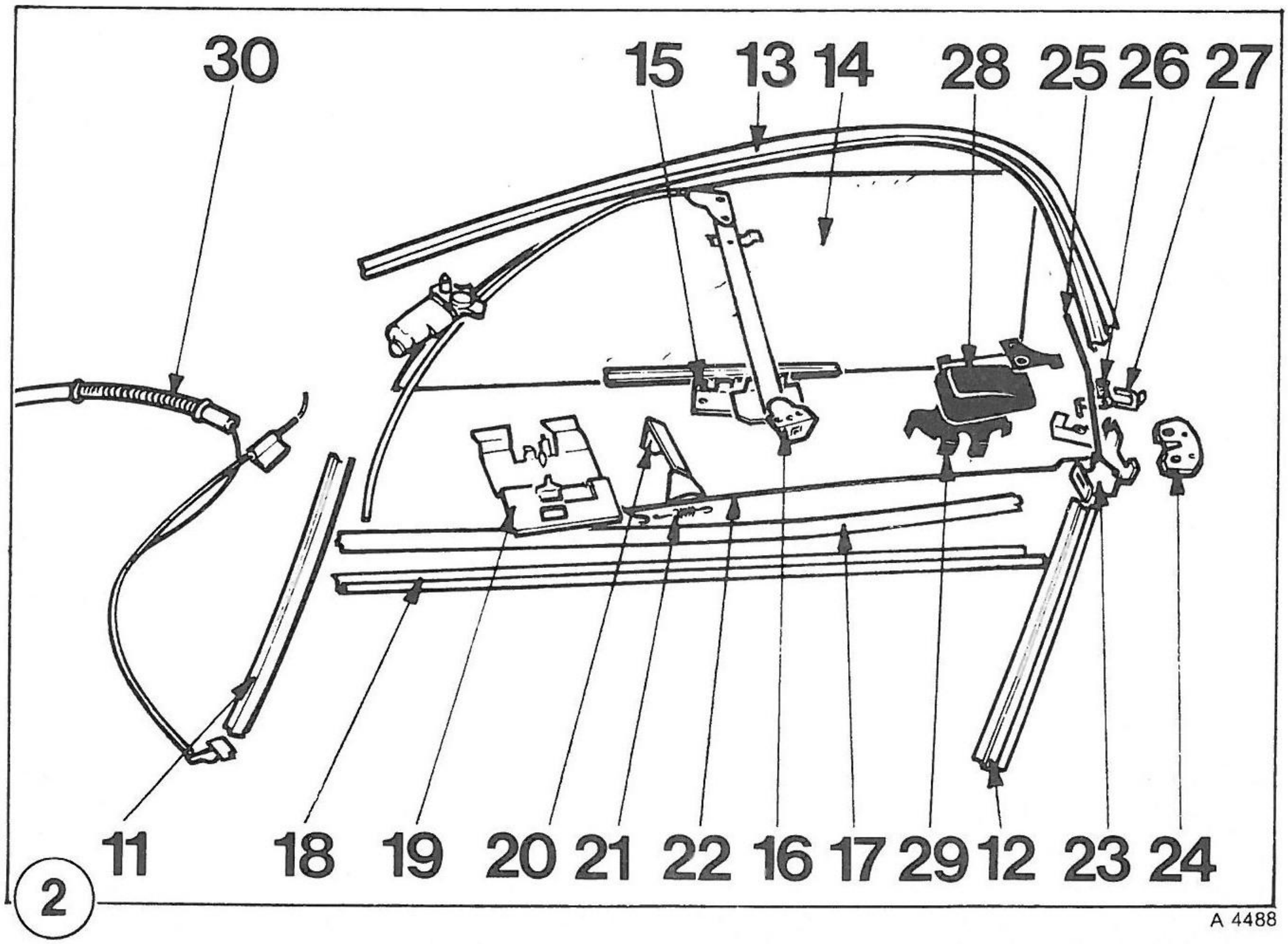
30
15
13
14
28
25
26
27
11
18
19
20
21
22
16
17
29
12
23
24
2
A 4488

PORTIER
ONDERDELEN WELKE OP EEN PORTIER ZIJN GEMONTEERD (fig. 1 en 2)

1 - Buitenspiegel
2 - Bovenste portierafdichtrubber
3 - Bekledingspaneel, compleet
4 - Grendelknop
5 - Ruitslinger
6 - Schakelaars voor elektrische bediening van portierruiten
(uitvoering met elektrisch bediende ruiten - 2 schakelaars op linker portier, 1 schakelaar op rechter portier)
7 - Portierhandgreep
8 - Binnenste portierkruk
9 - Voorste deel van stoffen bekleding
10 - Portiertas
11 - Voorste ruitgeleider
12 - Achterste ruitgeleider
13 - Ruitsponningrubber
14 - Ruit
15 - Ruitsteun met rubber strip
16 - Ruitmechanisme
17 - Binnenste ruitafdichtstrip
18 - Buitenste ruitafdichtstrip
19 - Steun voor binnenste portierkruk
20 - Binnenste portierkruk
21 - Terugtrekveer van stang van binnenste portierkruk
22 - Stang van binnenste portierkruk
23 - Slotmechanisme
24 - Slotplaat
25 - Stang van grendelknop
26 - Slotcilinder
27 - Bevestigingsklem van slotcilinder
28 - Buitenste portierkruk
29 - Bevestigingsbeugel van buitenste portierkruk
30 - Bedrading van ruitbedieningsmotor (uitvoering met elektrisch bediende ruiten)

PORTIER (vervolg)

VERWIJDEREN VAN DE RUIT

- Draai de ruit omlaag.
- Maak de ruitsteun los van de slede van het ruitopdraaimechanisme (A) (fig. 1).
- Kantel de ruit naar voren toe 90° omlaag (fig. 2).
- Licht de ruit in deze stand via de buitenzijde uit het portier.

MONTEREN

Dit geschiedt in omgekeerde volgorde van het verwijderen.

Belangrijk: Controleer of de ruitsteun goed op de ruit is gecentreerd (fig. 3).

VERWIJDEREN VAN DE PORTIERBEKLEDING (uitvoering met handbediende ruit)

- Schroef de grendelknop los (A) (fig. 4).
- Verwijder de ruitslinger.
- Trek het voorste gedeelte van de stoffen bekleding los (B) (fig. 4).
- Verwijder de portierhandgreep; deze is met 2 bouten bevestigd (C) (fig. 5).
- Verwijder de 3 onderste bevestigingsschroeven van het paneel (D) (fig. 4).
- Licht het paneel op om het los te maken van de grendelstang.
- Verwijder het paneel.

MONTEREN

Dit geschiedt in omgekeerde volgorde van het verwijderen.

VERWIJDEREN VAN DE PORTIERBEKLEDING (uitvoering met elektrisch bediende ruit)

- Maak de massakabel van de accu los.
- Schroef de grendelknop los (A) (fig. 4).
- Verwijder de schakelaar (bij een rechter portier).
- Verwijder de 2 schakelaars (bij een linker portier) (E) (fig. 6).
- Verwijder de portierhandgreep; deze is met 2 bouten bevestigd (C) (fig. 5).
- Verwijder de 3 onderste bevestigingsschroeven van het paneel (D) (fig. 4).
- Licht het paneel op om het los te maken van de grendelstang.
- Verwijder het paneel.

MONTEREN

Dit geschiedt in omgekeerde volgorde van het verwijderen.

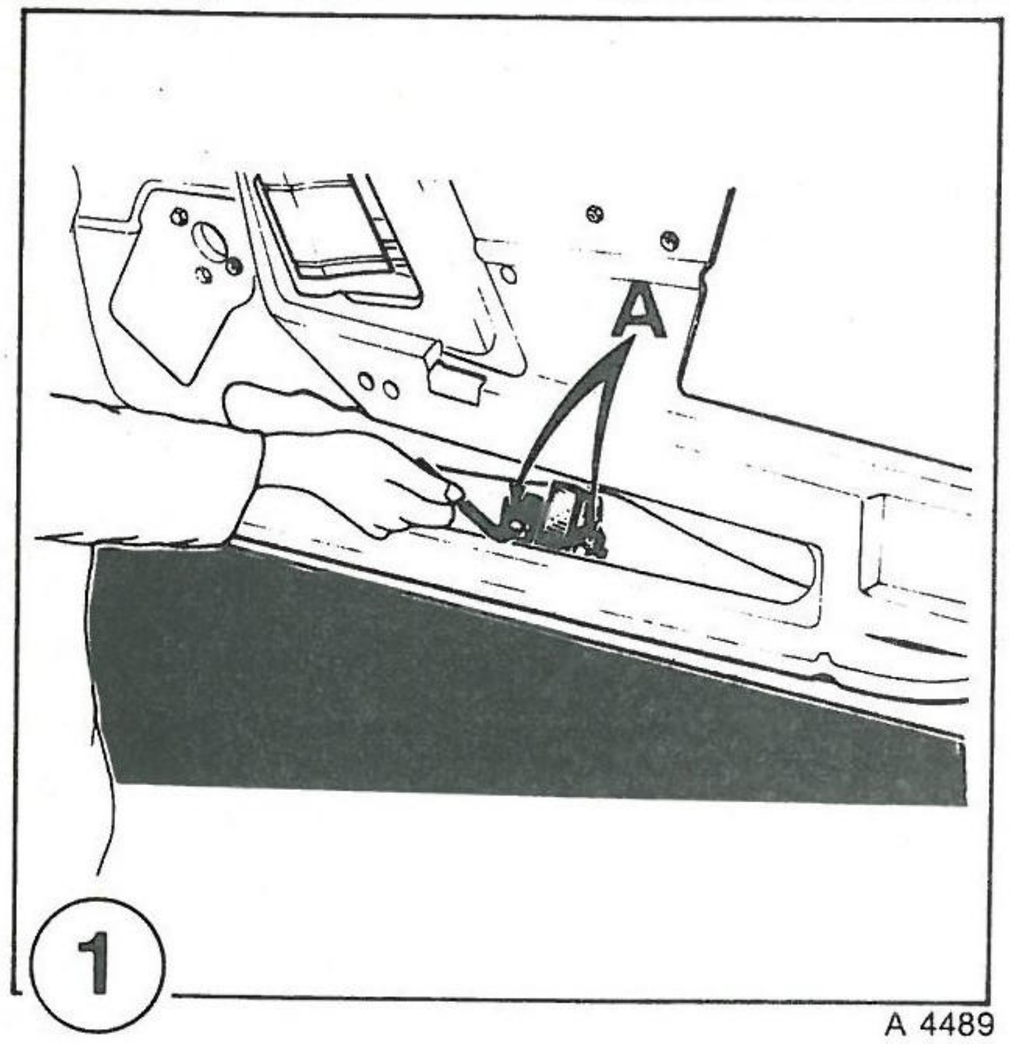
A
1
A 4489

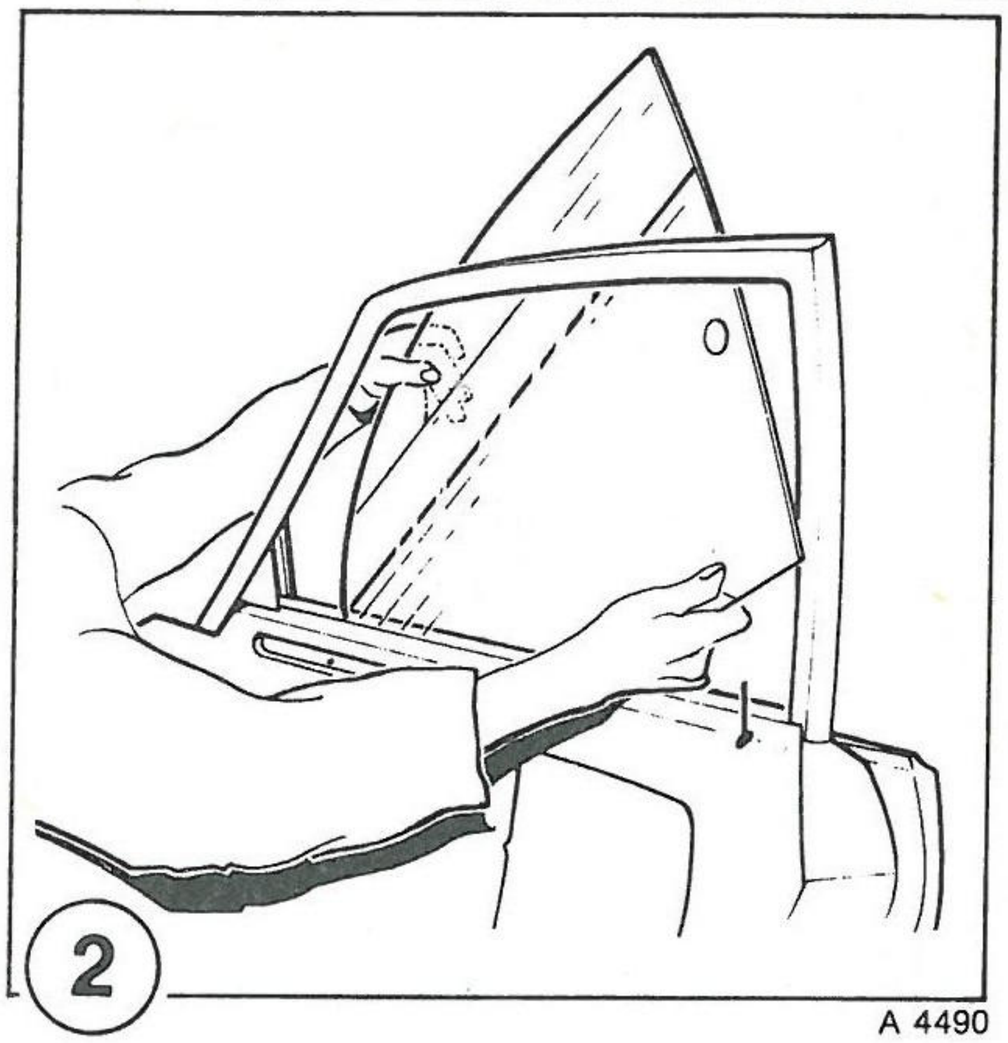
2
A 4490

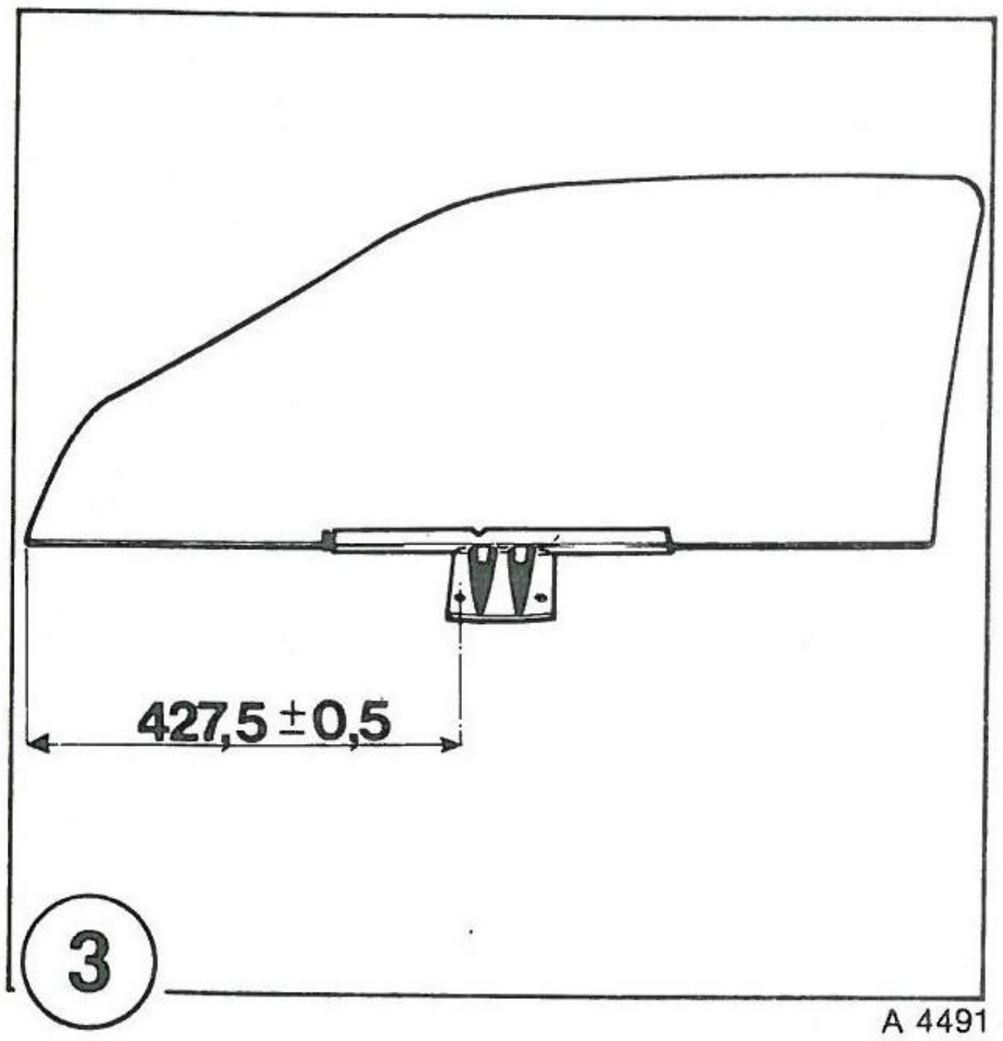
427,5 ±0,5
3
A 4491

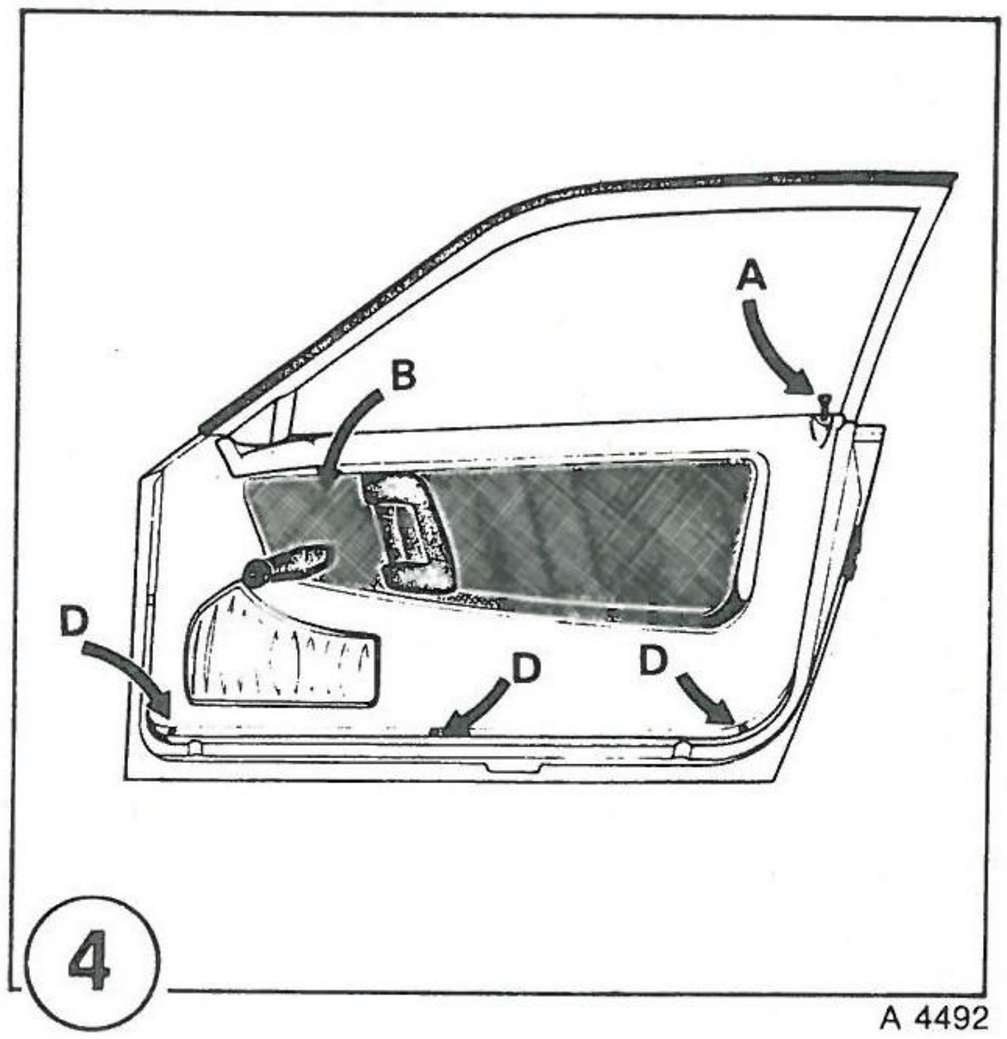
A
B
D
D
D
4
A 4492

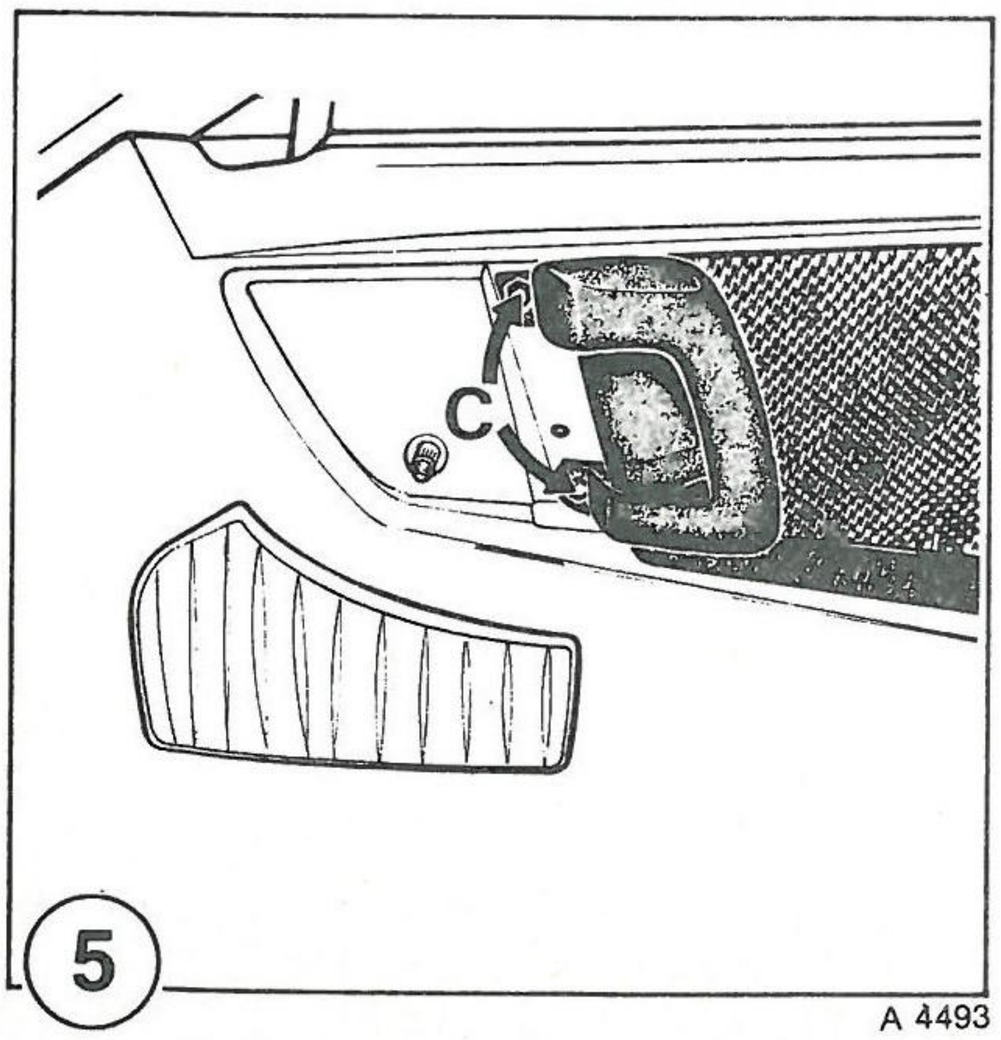
C
5
A 4493

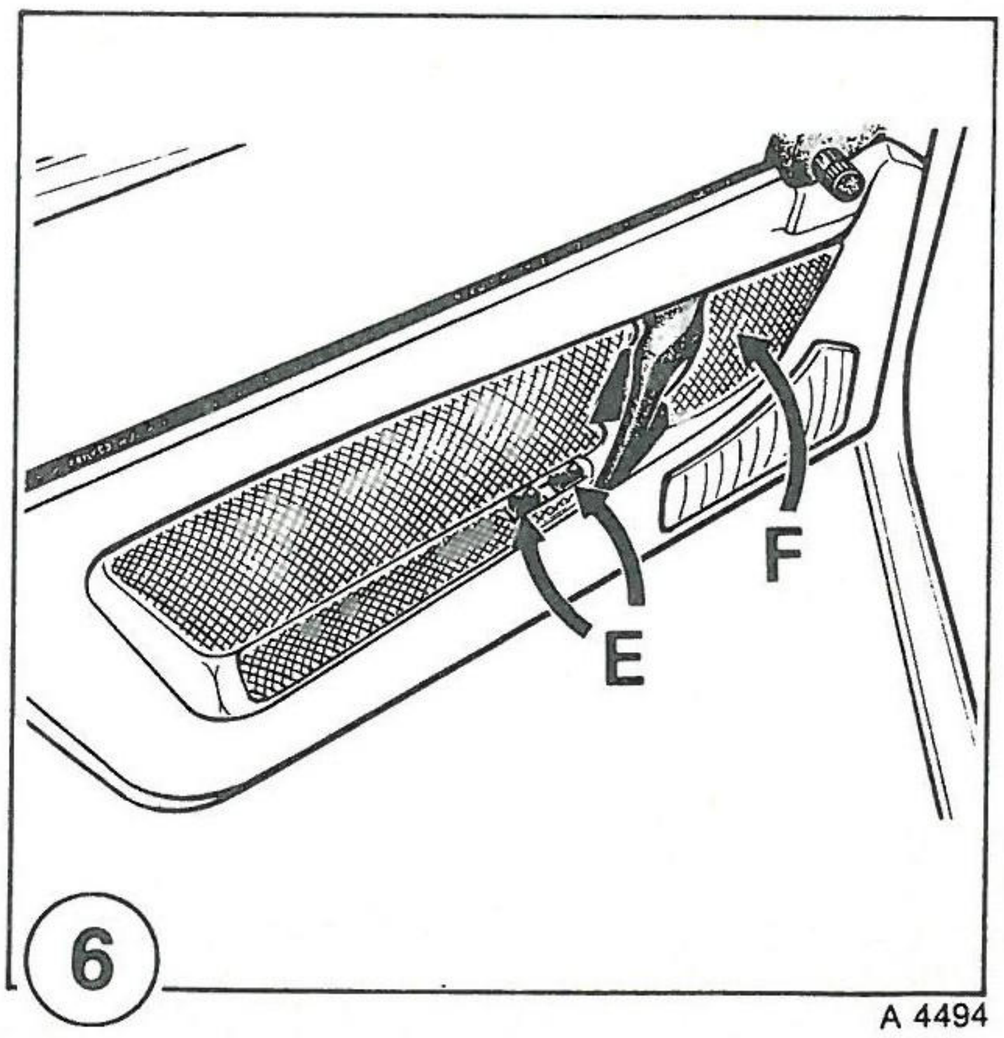
E
F
6
A 4494

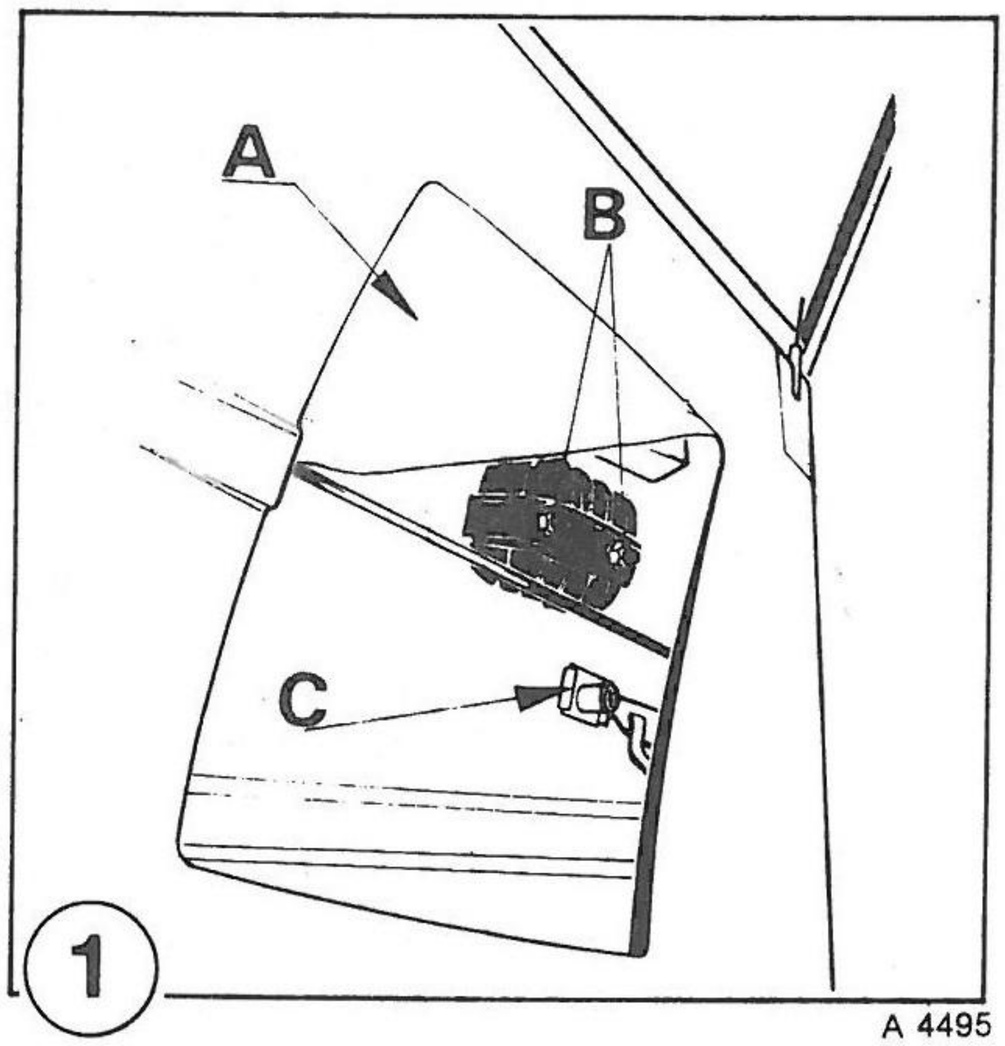

A 4495

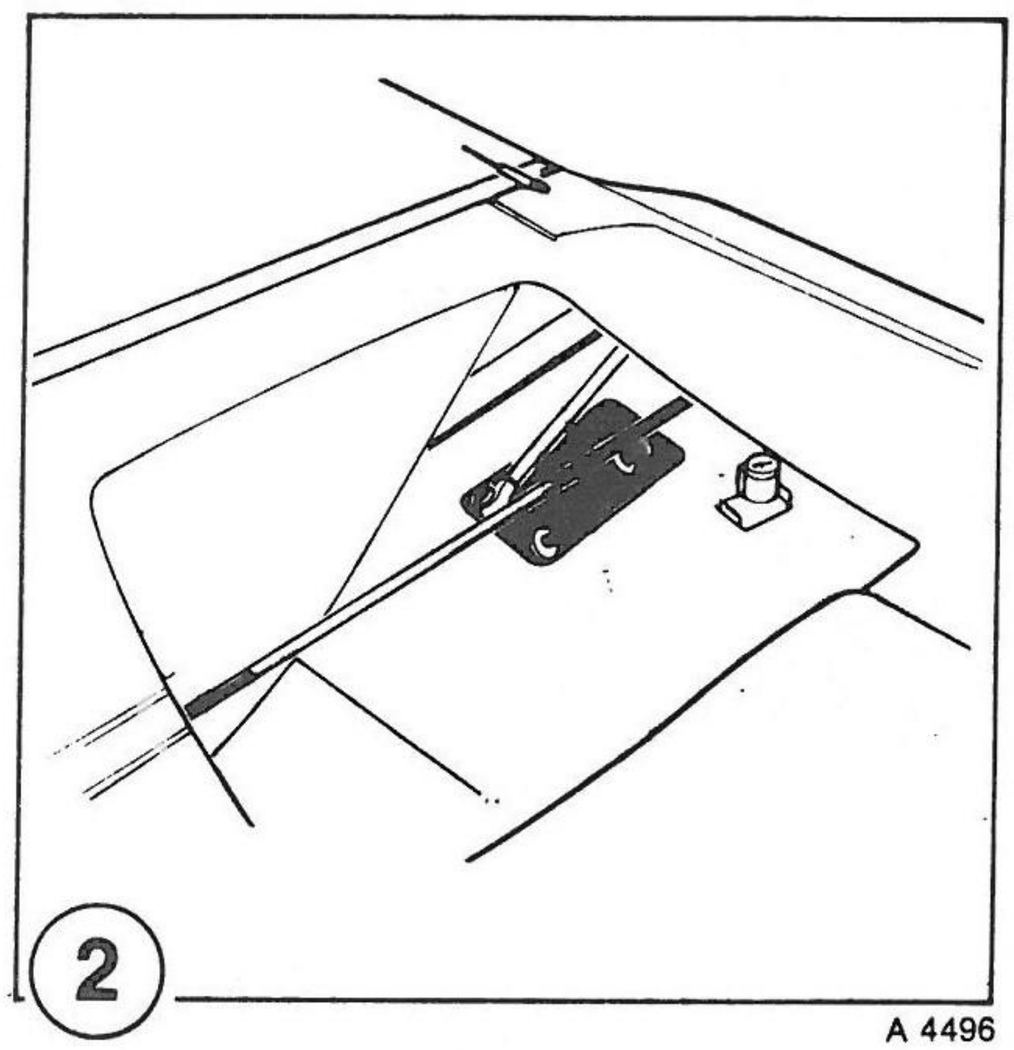

A 4496

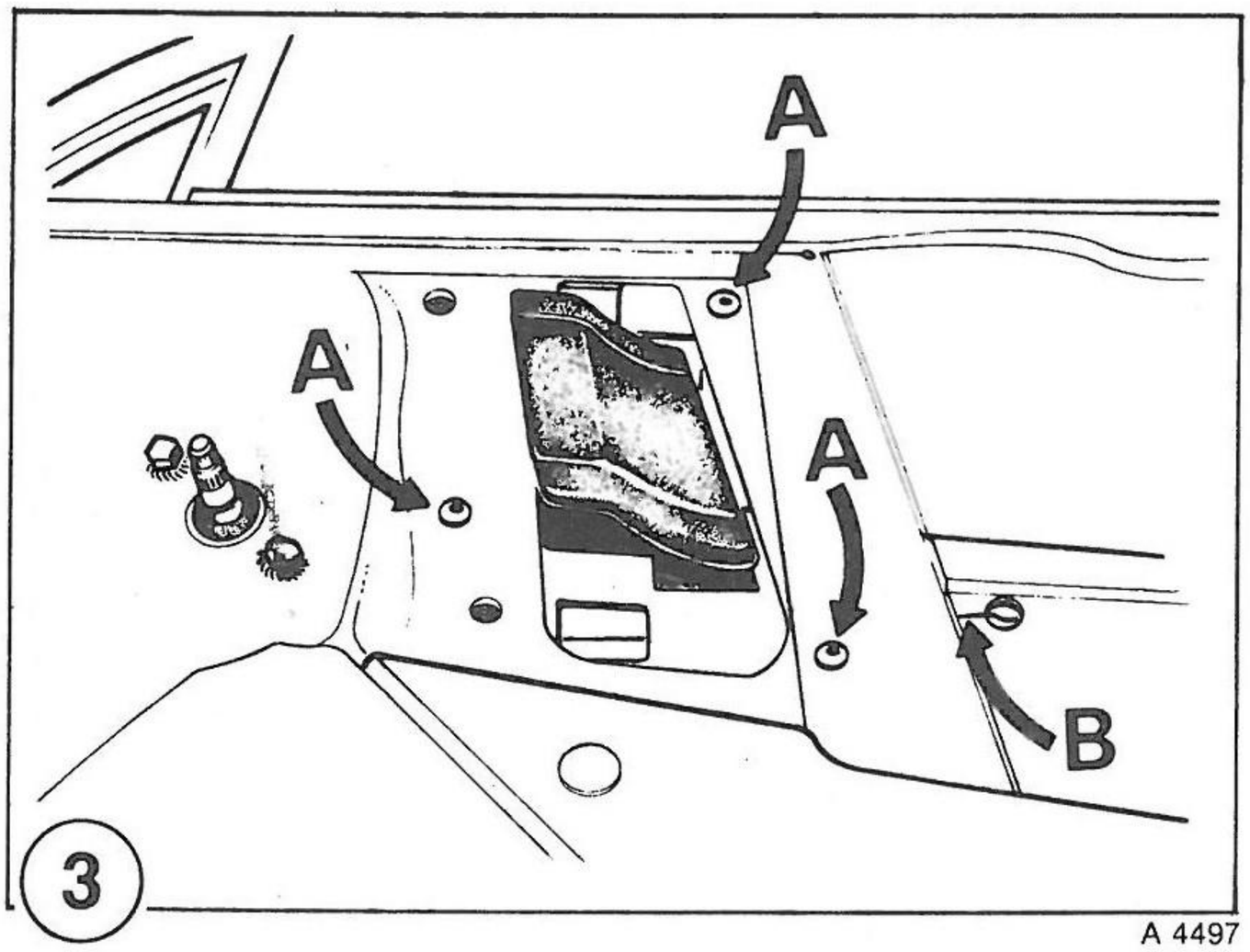

A 4497

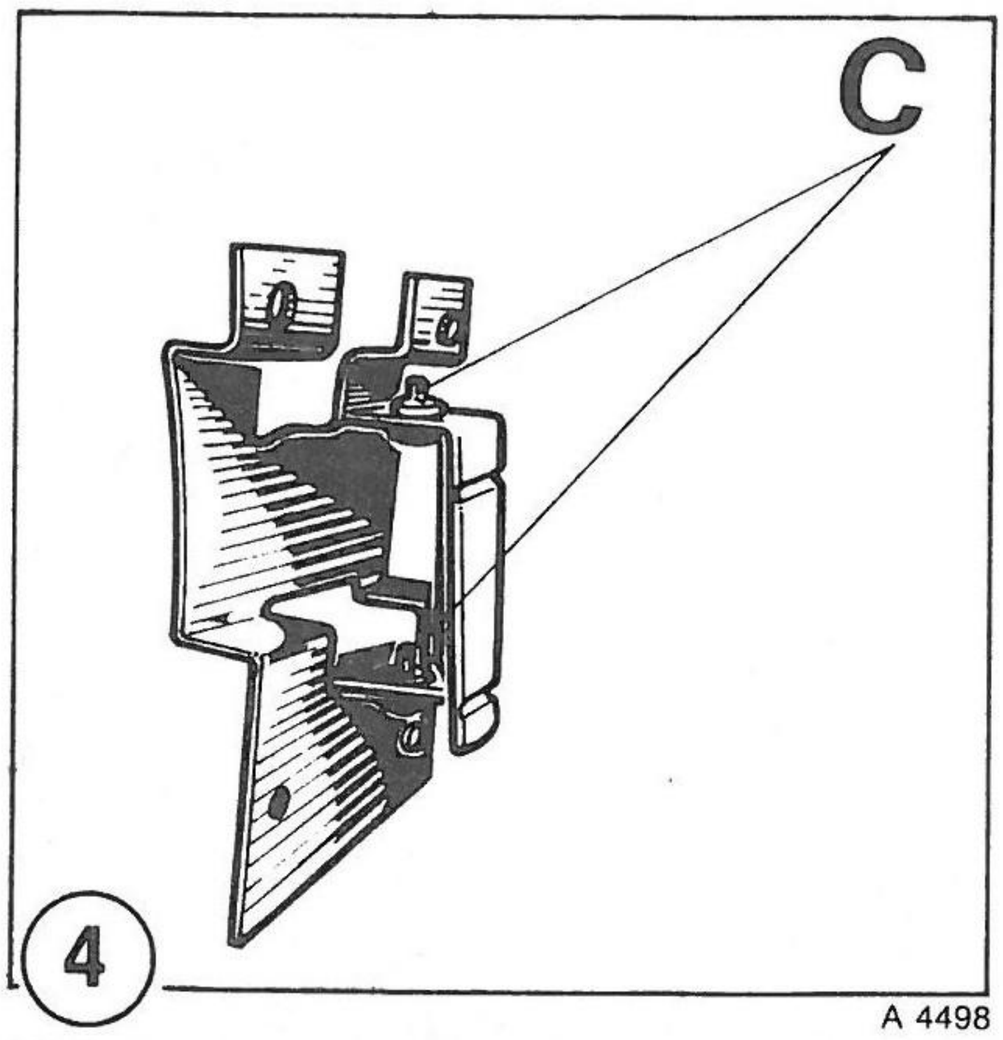

A 4498

PORTIER (vervolg)

Buitenste portierkruk

VERWIJDEREN

- Draai de ruit geheel omhoog.
- Verwijder het portierbekledingspaneel.
- Trek de afdichtfolie los (A) (fig. 1).
- Verwijder de 2 bevestigingsmoeren van de portierkruk (B) (fig. 1).
- Trek de bevestigingsbeugel van de portierkruk naar binnen toe los en verwijder de kruk vervolgens naar buiten toe uit het portier (fig. 2).

MONTEREN

- Het monteren geschiedt in omgekeerde volgorde van het verwijderen.
- Controleer of de portierkruk goed werkt.

Slotcilinder

VERWIJDEREN

Trek de bevestigingsklem weg (C) (fig. 1) en verwijder de slotcilinder.

MONTEREN

Het monteren geschiedt in omgekeerde volgorde van het verwijderen.

Belangrijk: Controleer of de slotcilinder goed werkt.

Binnenste portierkruk

VERWIJDEREN

- Draai de ruit geheel omhoog.
- Verwijder het portierbekledingspaneel.
- Trek de afdichtfolie aan de slotzijde los.
- Boor de 3 klinknagels uit waarmee de steun van de binnenste portierkruk is bevestigd (A) (fig. 3).
- Verwijder de terugtrekveer van de stang van de binnenste portierkruk (B) (fig. 3).
- Maak de stang van de binnenste portierkruk aan de slotzijde los.
- Licht de steun van de binnenste portierkruk via de onderste opening uit het portier.
- Verwijder de 2 klemmen waarmee de kruk op de steun is bevestigd (C) (fig. 4).
- Licht de kruk met diens stang uit het portier.
- Koppel de stang los van de kruk.

MONTEREN

Het monteren geschiedt in omgekeerde volgorde van het verwijderen.

Belangrijk: Controleer of de binnenste portierkruk goed werkt.

PORTIER (vervolg)

Verwijderen van een handbediend ruitmechanisme

- **Verwijder:**
  - de portierbekleding,
  - de ruit,
  - de binnenste ruitafdichtstrip,
  - de afdichtfolie (A) (fig. 1).
- Trek de afdichtfolie bij (B) en (C) (fig. 1) los.
- Boor de 3 klinknagels uit waarmee de steun van de binnenste portierkruk is bevestigd (D) (fig. 1).
- Haak de terugtrekveer los (E) (fig. 1).
- Druk de bevestigingsklem van de bedieningskabel uit het plastic binnenpaneel (F) (fig. 1).
- Verwijder de bevestigingsbouten van het ruitmechanisme (2 + 2 + 1) (G) (fig. 1).
- Trek de rail van het ruitmechanisme naar boven toe uit het portier (fig. 2).
- Verwijder het complete ruitmechanisme via de onderste portieropening uit het portier (fig. 3).

MONTEREN

Dit geschiedt in omgekeerde volgorde van het verwijderen.
Controleer of het ruitmechanisme goed werkt.

Verwijderen van een elektrisch bediend ruitmechanisme

- Maak de massakabel van de accu los.
- **Verwijder:**
  - de portierbekleding,
  - de ruit,
  - de binnenste ruitafdichtstrip,
  - de afdichtfolie (A) (fig. 1).
- Trek de afdichtfolie bij (B) en (C) (fig. 1) los.
- Boor de 3 klinknagels uit waarmee de steun van de binnenste portierkruk is bevestigd (D) (fig. 1).
- Haak de terugtrekveer los (E) (fig. 1).
- Druk de bevestigingsklem van de bedieningskabel uit het plastic binnenpaneel (F) (fig. 1).
- Verwijder de bevestigingsbouten van het ruitmechanisme (2 + 3 + 1) (G) (fig. 4).
- Maak de stekker van de ruitbedieningsmotor los.
- Trek de rail van het ruitmechanisme naar boven toe uit het portier (fig. 2).
- Verwijder het complete ruitmechanisme via de onderste portieropening uit het portier (fig. 3).

MONTEREN

Dit geschiedt in omgekeerde volgorde van het verwijderen.
Controleer of het ruitmechanisme goed werkt.

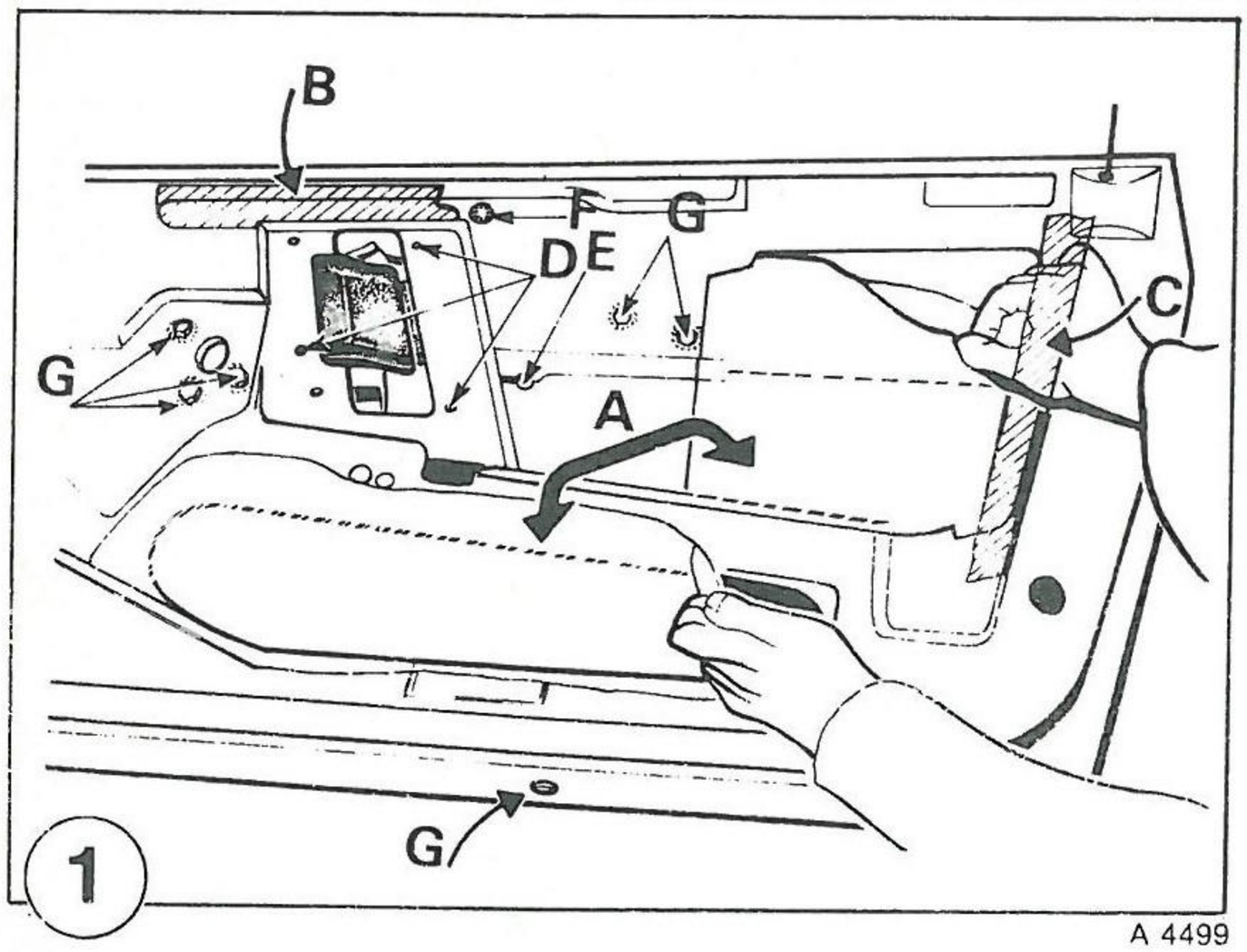

A 4499

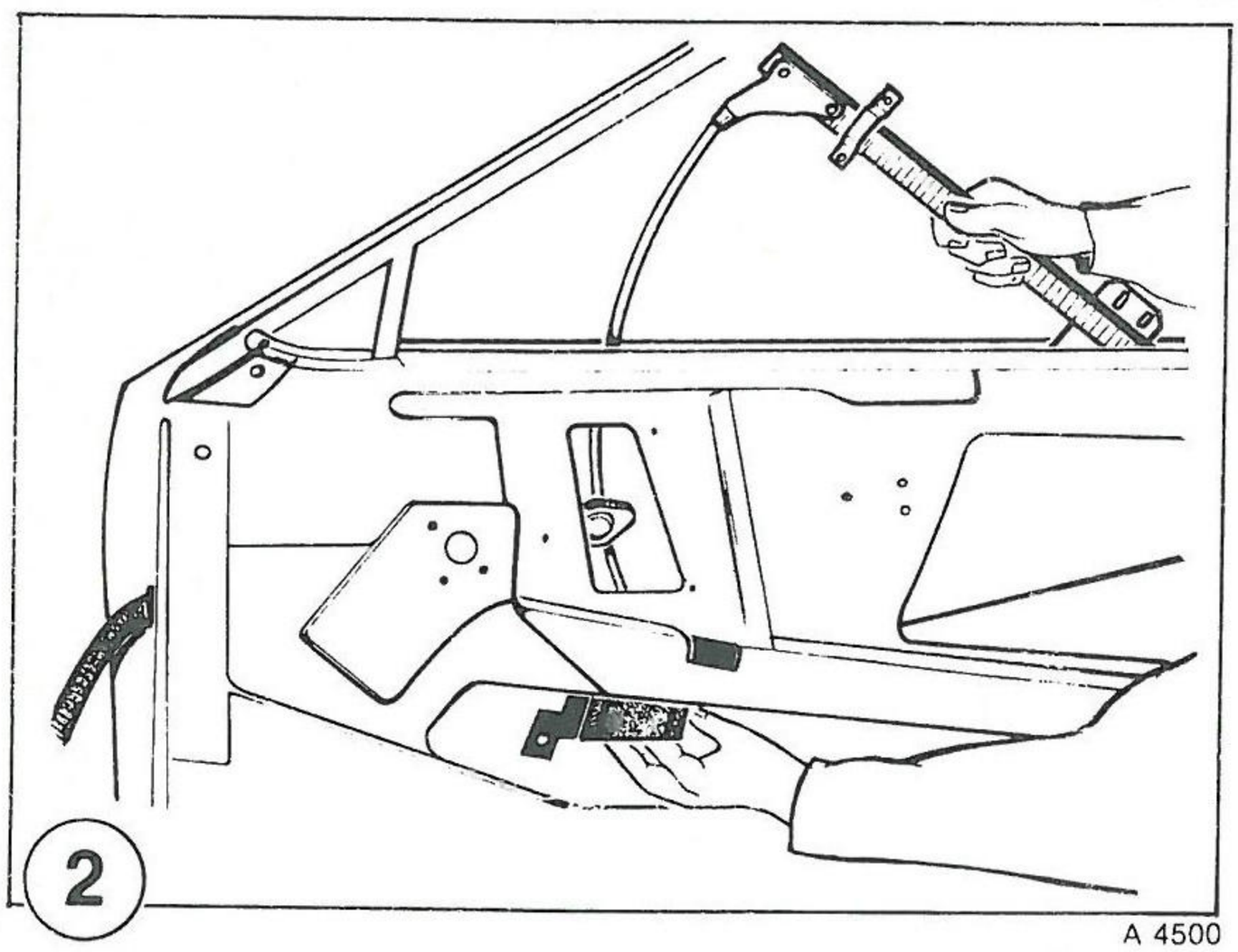

A 4500

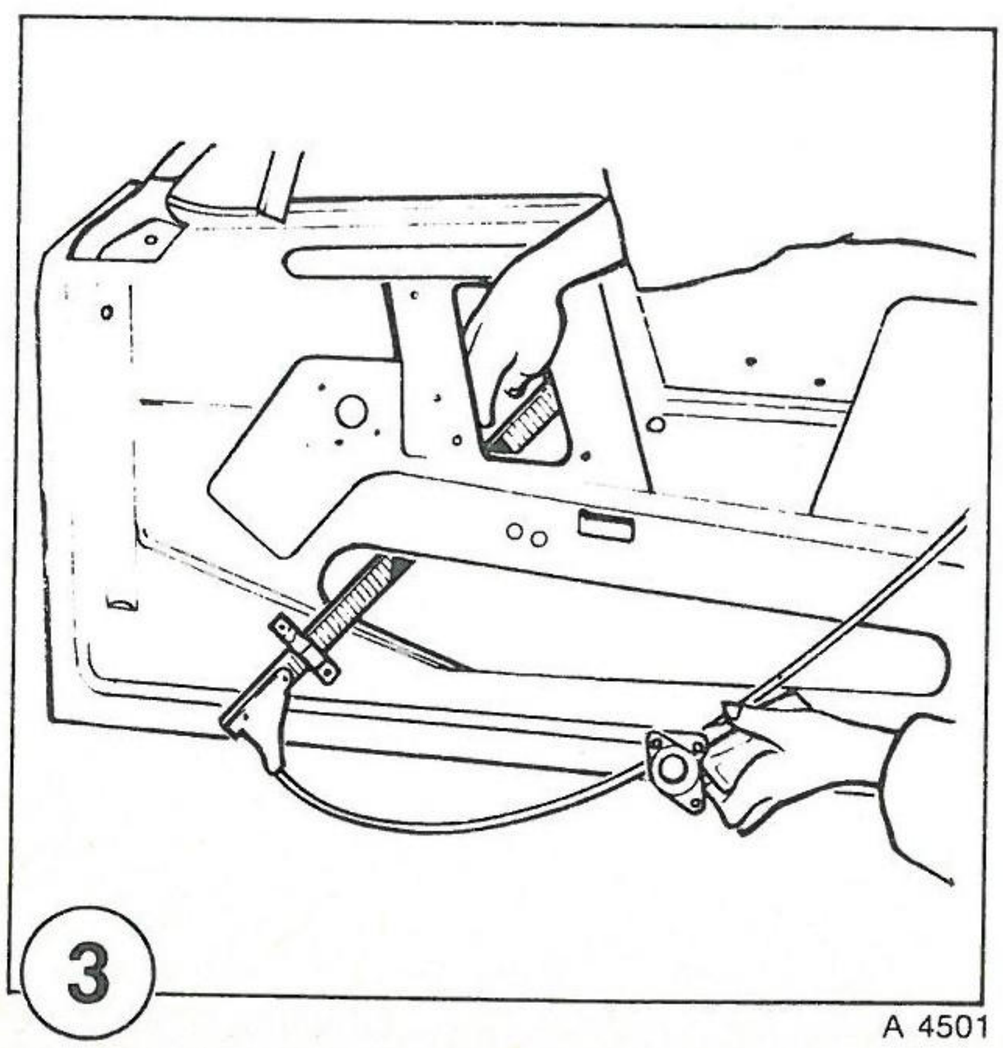

A 4501

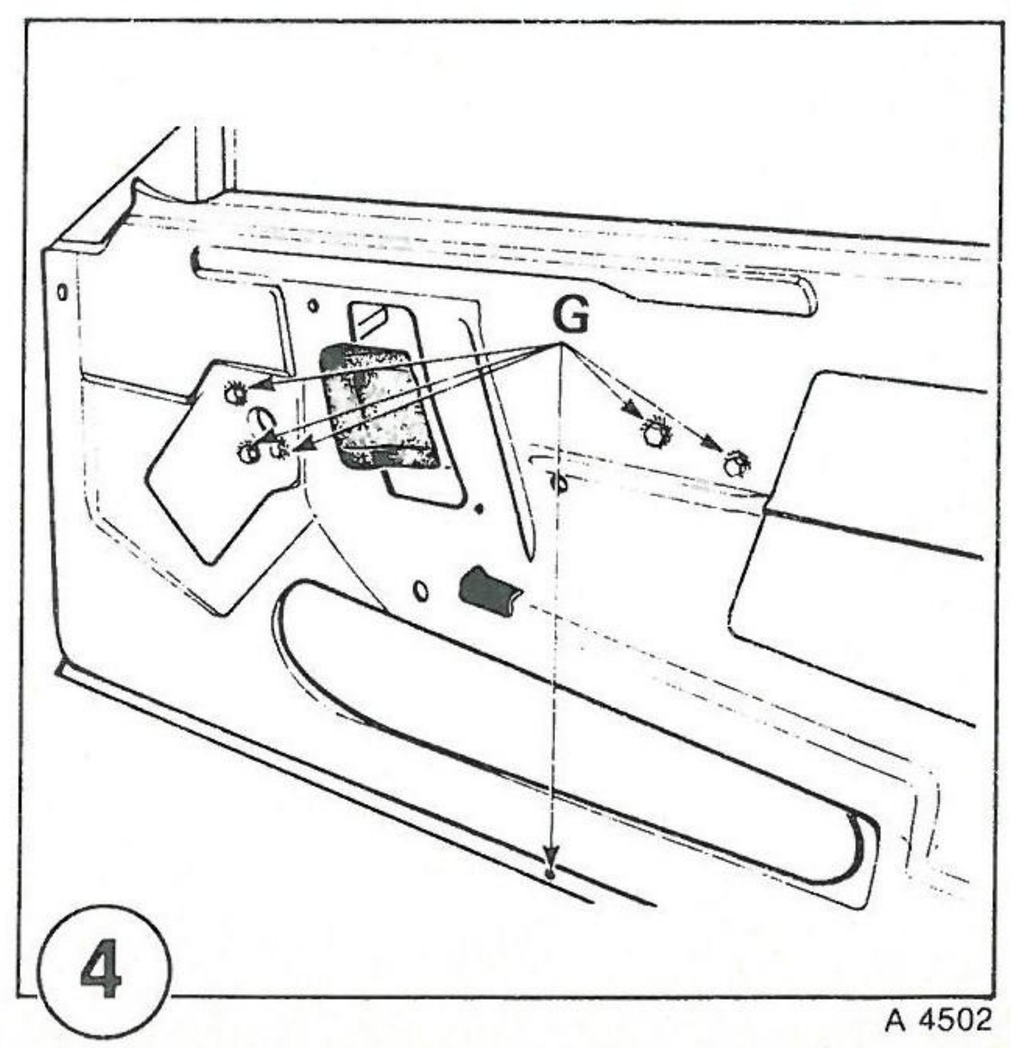

A 4502

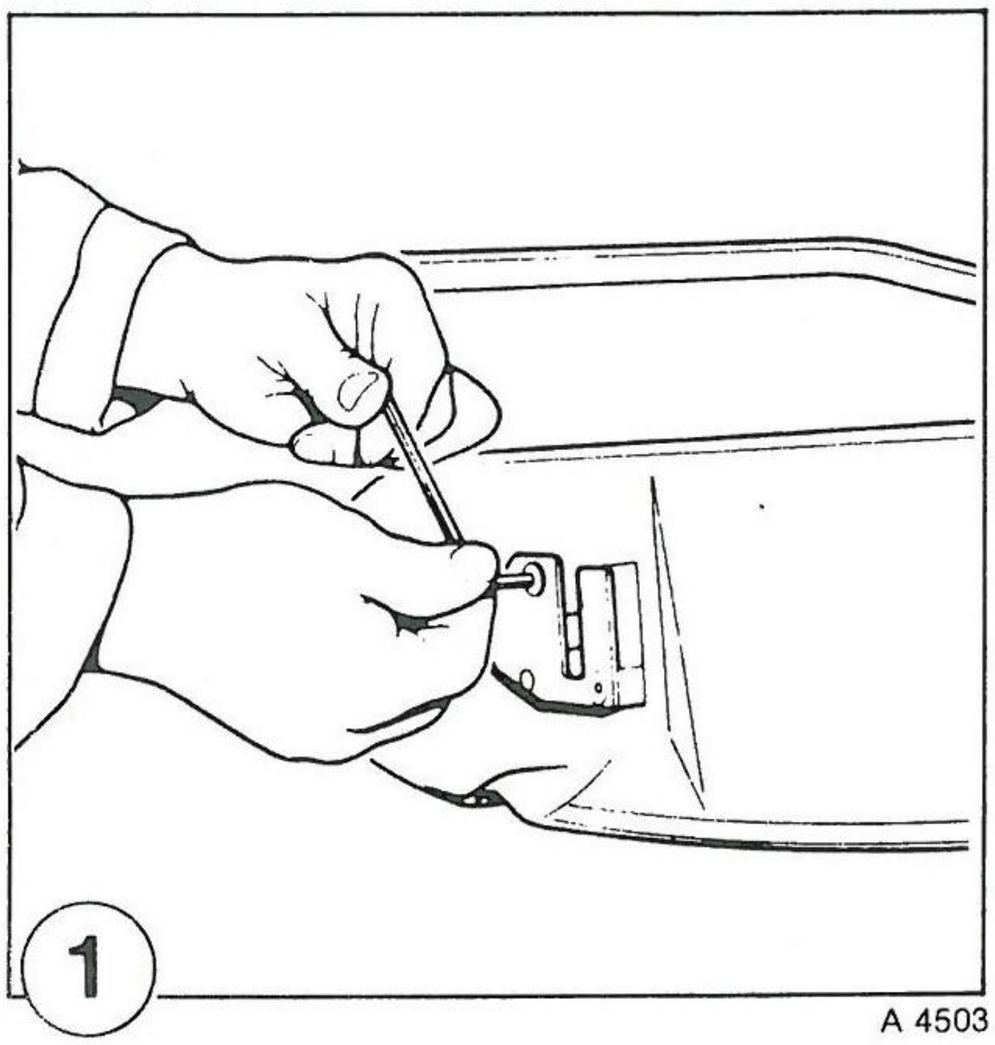

A 4503

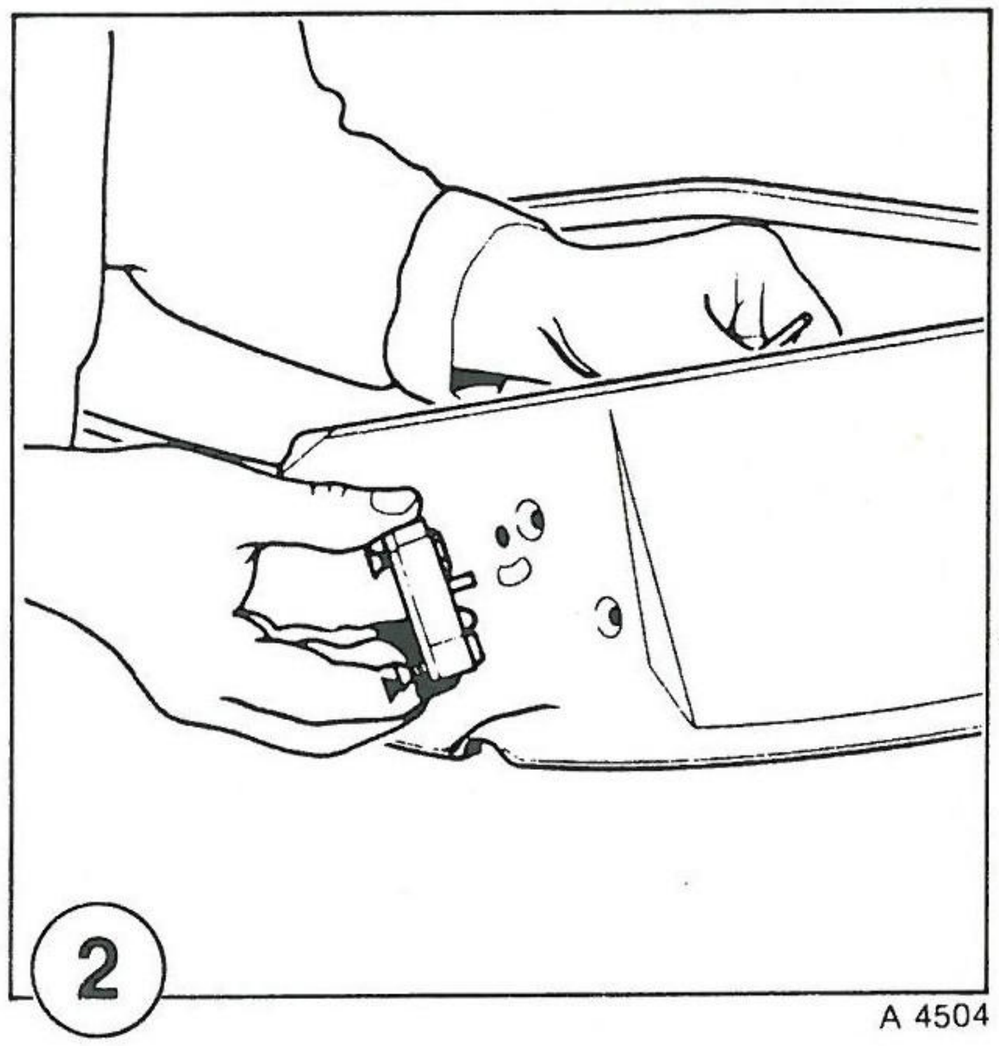

A 4504

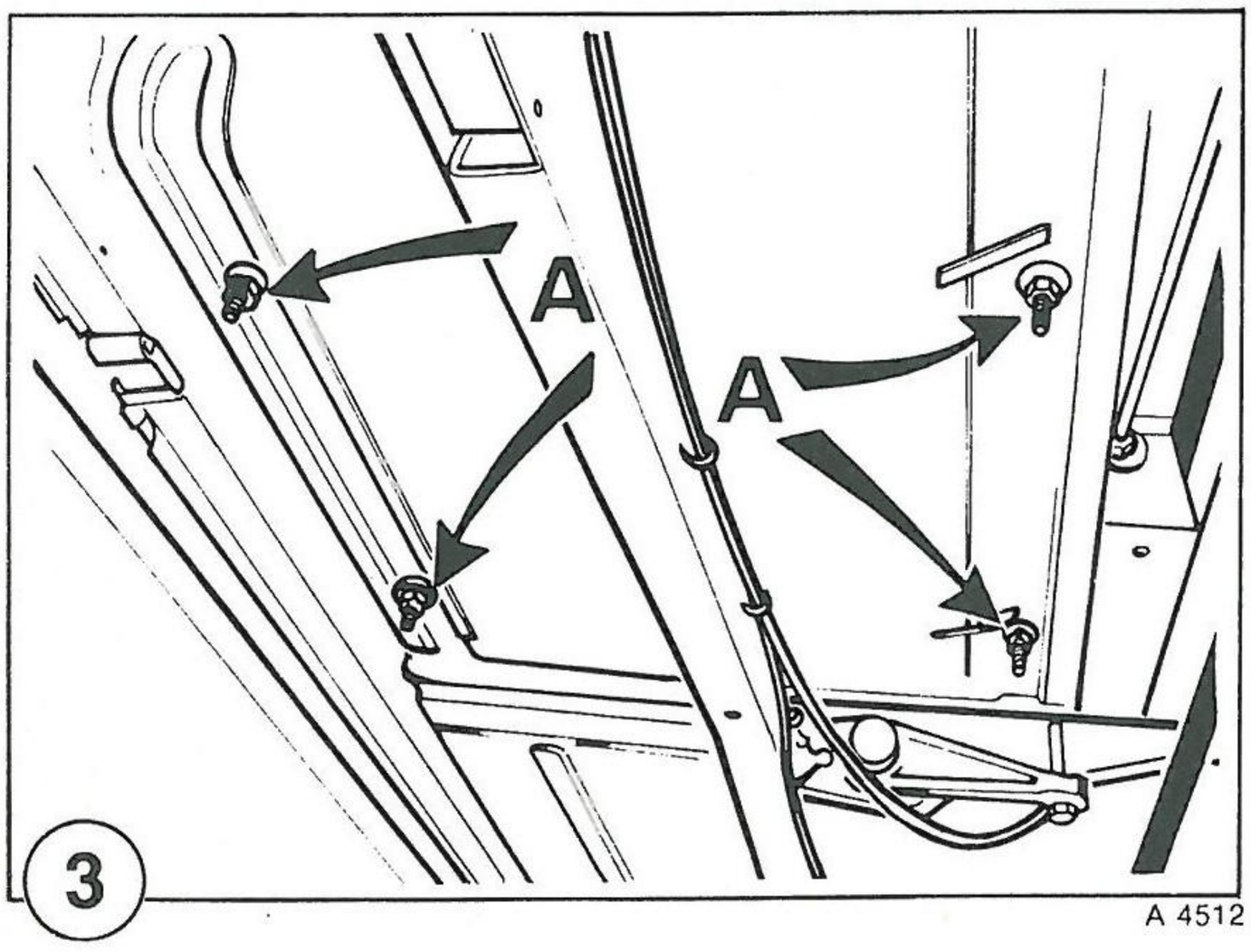

A 4512

PORTIER (vervolg)

Slotmechanisme

VERWIJDEREN

- Draai de ruit geheel omhoog.
- Verwijder het portierbekledingspaneel.
- Trek de afdichtfolie aan de slotzijde los.
- Maak de stang van de binnenste portierkruk aan de slotzijde los.
- Verwijder de slotplaat (fig. 1 en 2).
- Verwijder het slotmechanisme.

MONTEREN

Het monteren geschiedt in omgekeerde volgorde van het verwijderen.

BELANGRIJK

Vóór montage: Smeer het slotmechanisme met vet.
Na montage : Controleer of het slot goed werkt.

LINKER (BESTUURDERS)STOEL

UITBOUWEN

- Plaats de wagen op een hefbrug.
- Verwijder de 4 bevestigingsmoeren van de stoel onder de wagen (A) (fig. 3).
- Trek de stoel naar boven toe los.
- Neem de stoel uit de wagen.

INBOUWEN

Het inbouwen geschiedt in omgekeerde volgorde van het uitbouwen.

MIDDELSTE STOEL

Deze bestaat uit drie afzonderlijke delen:
- draaibare hoofdsteun,
- neerklapbare rugleuning,
- zitting.

Uitbouwen van de hoofdsteun:
- Open de achterruit.
- Verwijder het motordeksel.
- Verwijder de 4 moeren waarmee de hoofdsteun op de scheidingswand is gemonteerd (A) (fig. 1).
- Trek de hoofdsteun los.

N.B.: Vanaf mei 1981 (serienummer 4741) bevinden de bevestigingspunten van de hoofdsteun zich in het interieur achter de hoofdsteun.

Inbouwen: Het inbouwen geschiedt in omgekeerde volgorde van het uitbouwen.

Uitbouwen van de neerklapbare rugleuning:
- Ontgrendel de rugleuning door het indrukken van de knop (B) (fig. 2).
- Verwijder de scharnierbouten aan weerszijden van de rugleuning (1 + 1 bout) (C) (fig. 3).
- Trek de rugleuning los en verwijder hem uit de wagen.

Inbouwen: Het inbouwen geschiedt in omgekeerde volgorde van het uitbouwen.

Belangrijk: Controleer of de neerklapbare rugleuning goed werkt.

Uitbouwen van de zitting:
- Verwijder de neerklapbare rugleuning.
- Licht de zitting aan de achterzijde op.
- Maak de 2 haken aan de voorzijde van de zitting los uit de vloer (D) (fig. 4).
- Neem de zitting uit de wagen.

Inbouwen: Het inbouwen geschiedt in omgekeerde volgorde van het uitbouwen.

RECHTER STOEL

UITBOUWEN

- Voor het uitbouwen van de rechter stoel behoeft de wagen niet op een hefbrug te worden geplaatst.
- Verwijder de 2 bevestigingsbouten (A) (fig. 5).
- Licht de rugleuning op om de nok (B) (fig. 6) los te maken van het hoofdsteunbevestigingspunt dat op de carrosserie is gelast.
- Trek de zitting naar achteren om de stoel los te maken van de bevestigingspunten op de vloer.
- Neem de stoel uit de wagen.

Inbouwen: Het inbouwen geschiedt in omgekeerde volgorde van het uitbouwen.

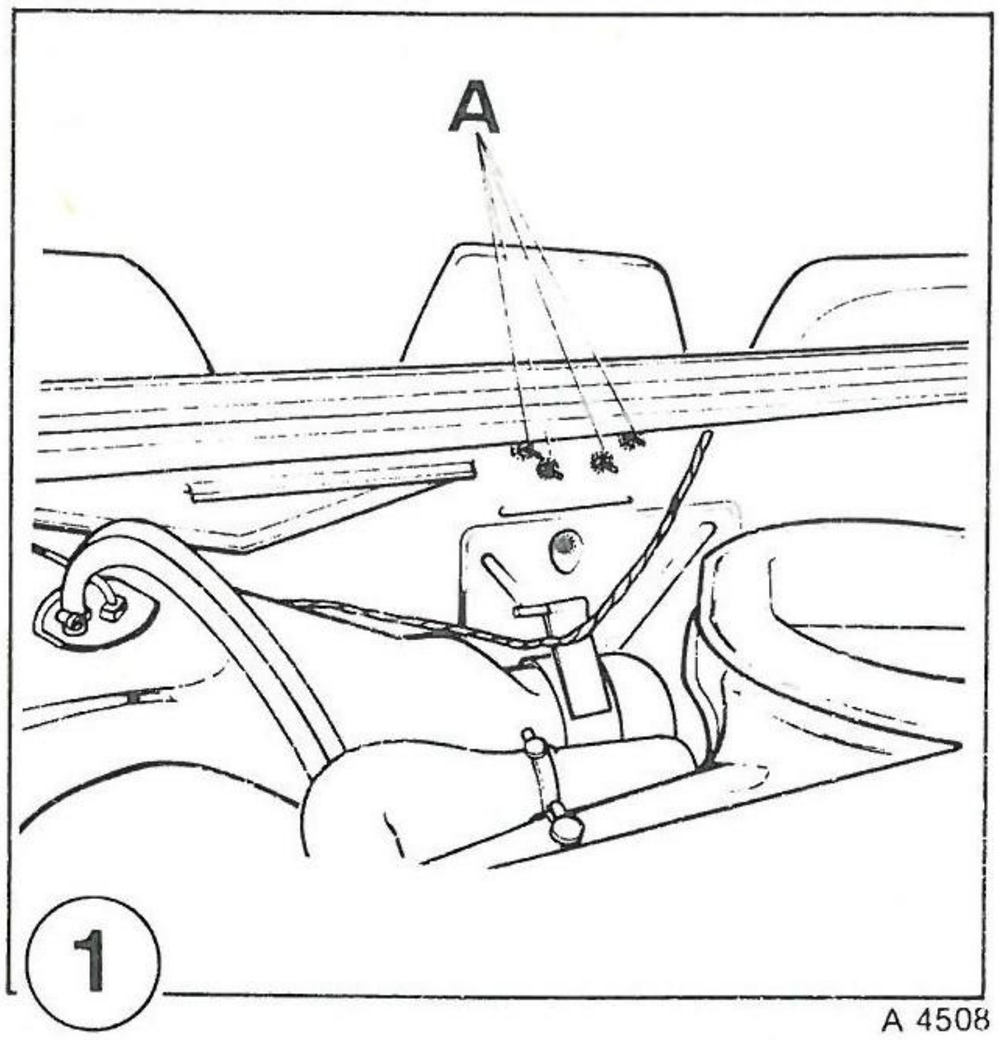

A 4508

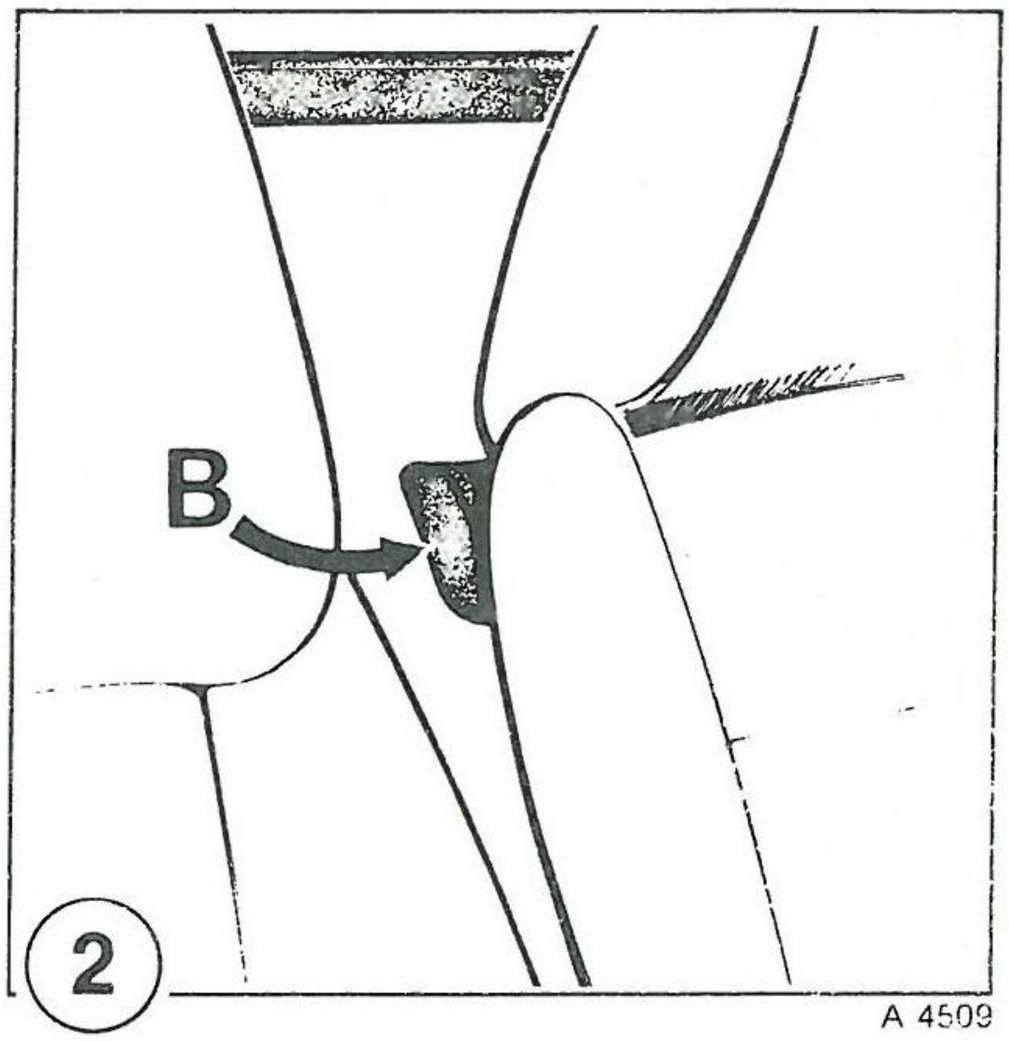

A 4509

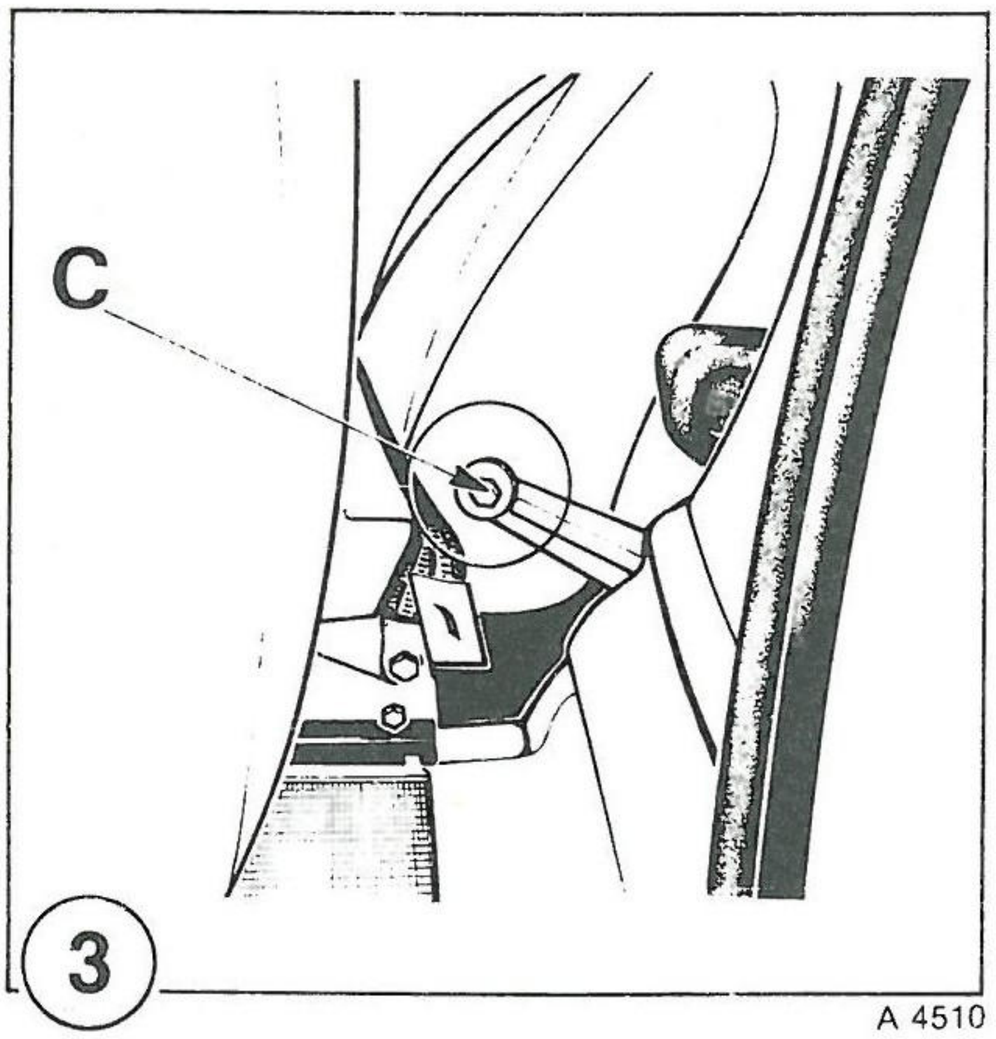

A 4510

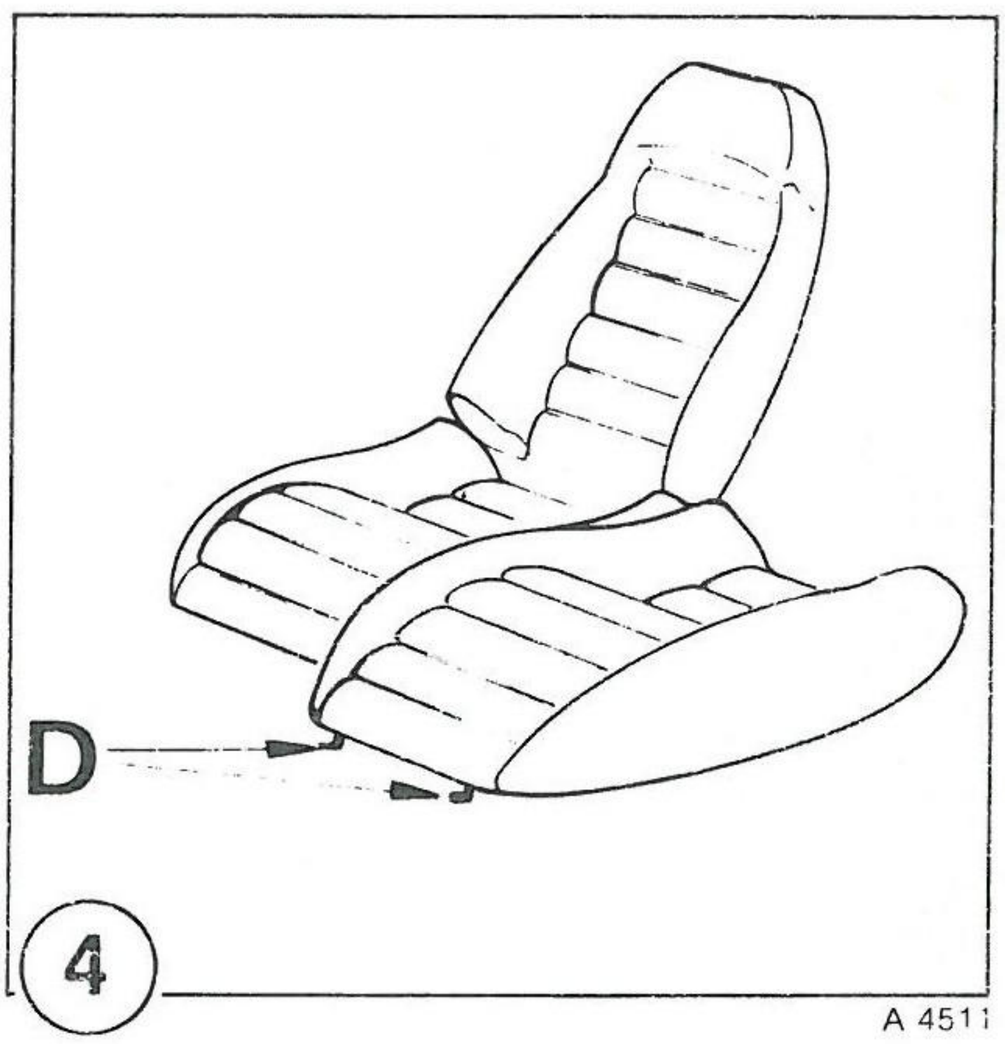

A 4511

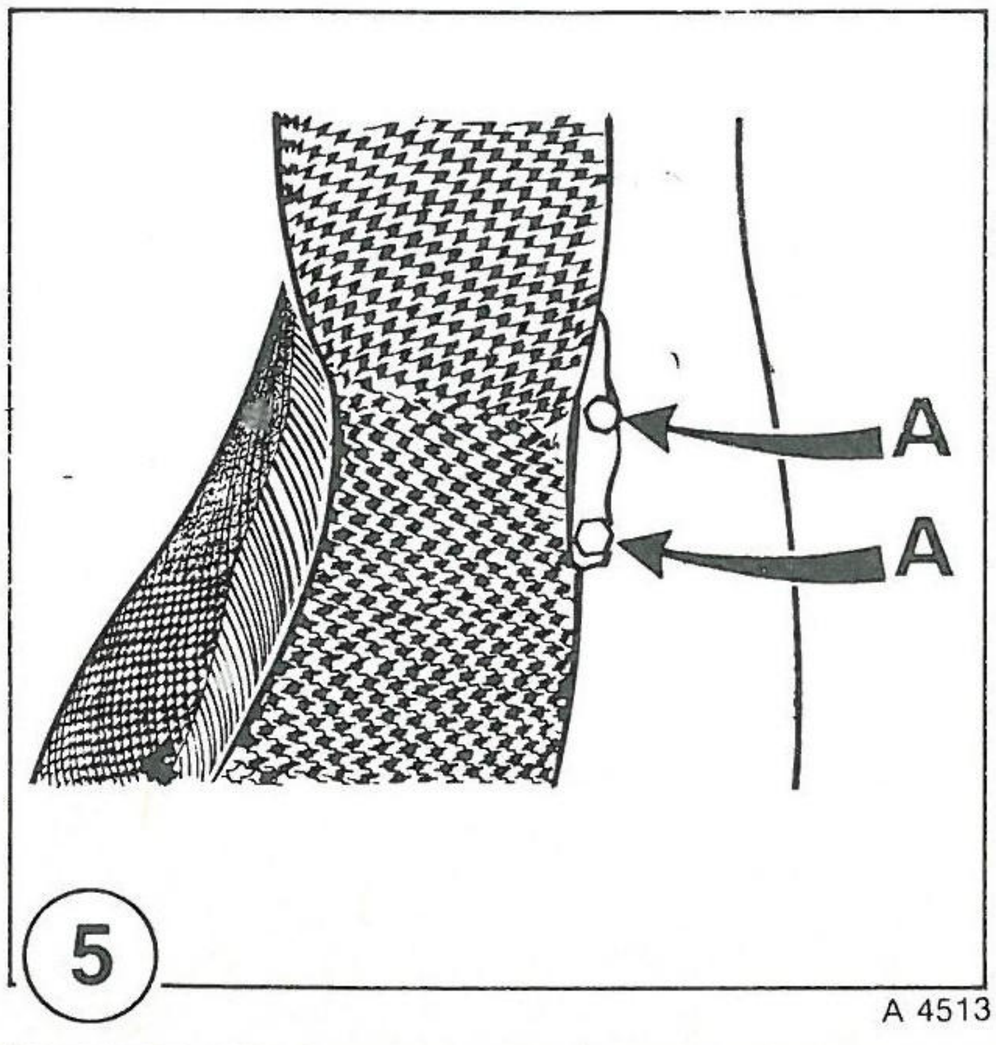

A 4513

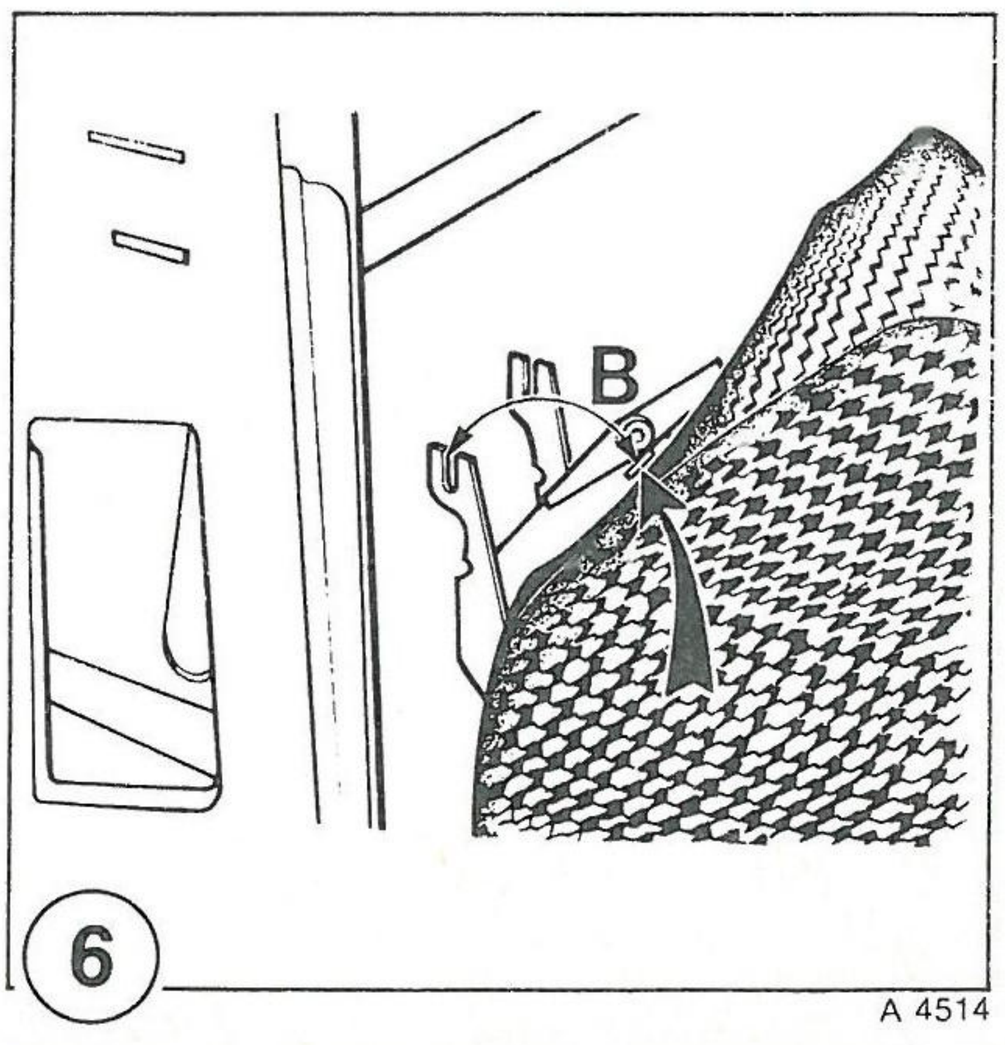

A 4514

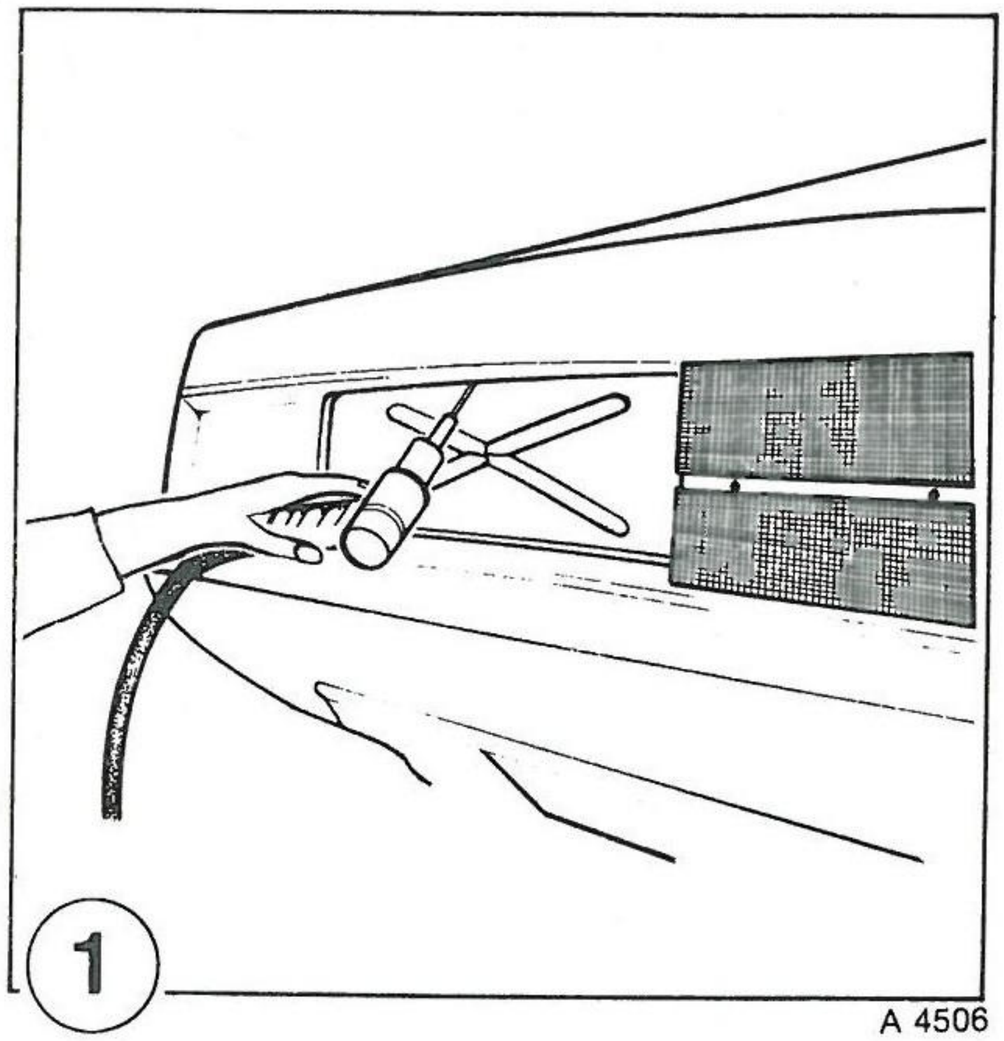

A 4506

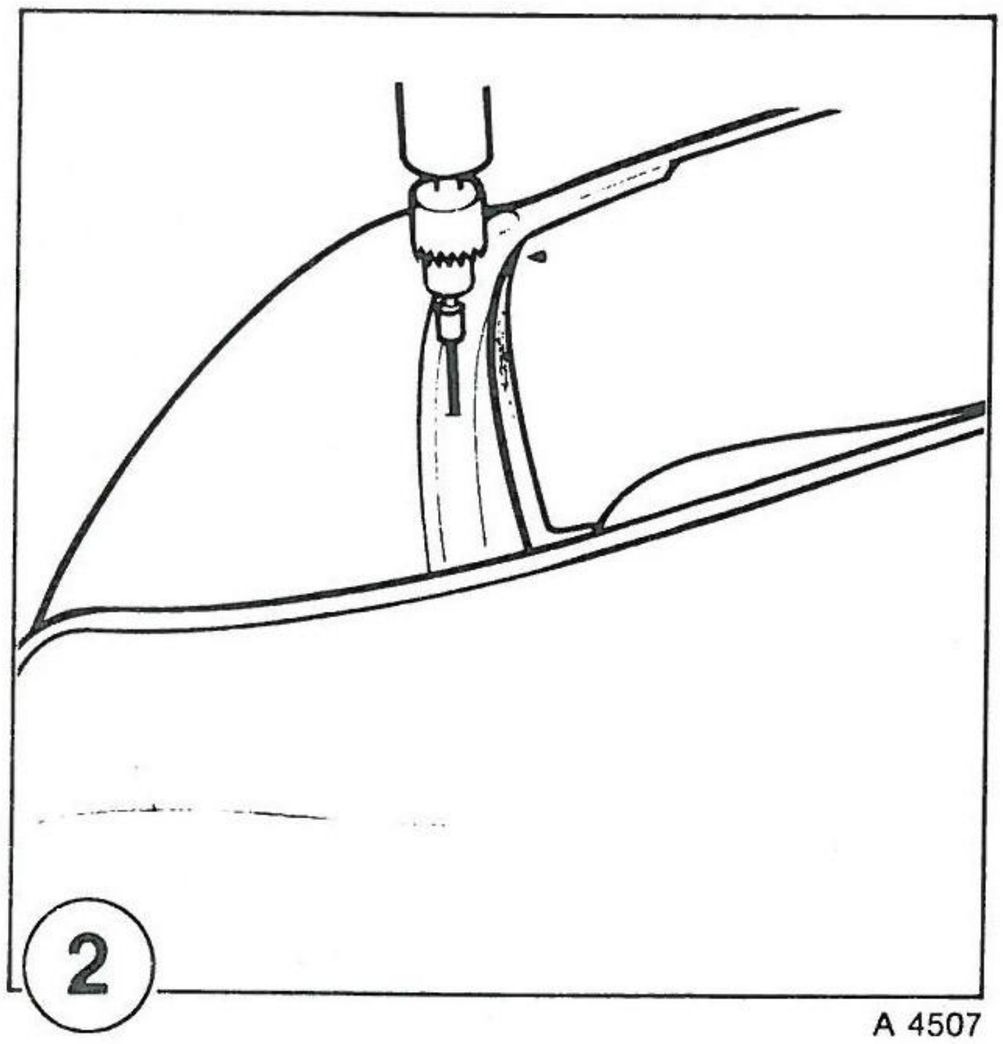

A 4507

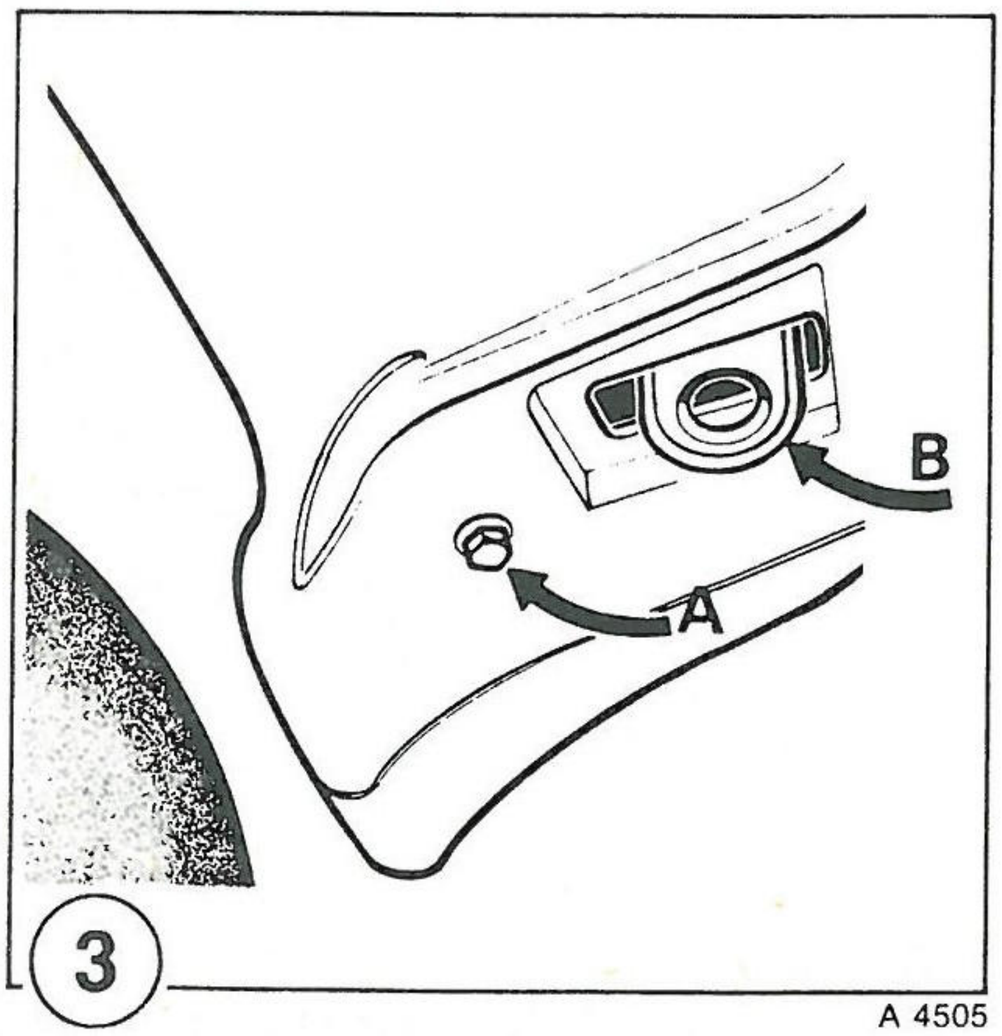

A 4505

ACHTERSTE SIERLIJST

UITBOUWEN

- Open de achterruit.
- Verwijder het afdichtrubber van de achterruit.
- Verwijder de beschermkap van elke achterlichtunit aan de binnenzijde van de bagageruimte.
- Koppel de bedrading van de achterlichten los bij de snelstekker die zich op elk achterlichthuis bevindt.
- Verwijder de 2 achterlichtunits.
- Boor de 5 onderste klinknagels (fig. 1) en de 5 bovenste klinknagels (fig. 2) uit waarmee de sierlijst is bevestigd.
- Verwijder de sierlijst.

INBOUWEN

Het inbouwen geschiedt in omgekeerde volgorde van het uitbouwen.

ACHTERBUMPER

UITBOUWEN

- Verwijder de 2 onderste bevestigingsbouten van de bumper (A) (fig. 3).
- Open de achterruit.
- Maak de bekleding van de vloer van de bagageruimte aan de rechter- en linkerzijde gedeeltelijk los en maak tevens aan weerszijden het onderste gedeelte van de zijbekleding los.
- Verwijder de 4 bevestigingsbouten op de zijwanden van de bagageruimte en ondersteun daarbij de bumper.
- Laat de bumper aan de rechterzijde zakken om hem los te maken van het sleepoog (B) (fig. 3). Verwijder de bumper vervolgens door hem naar achteren te trekken.

INBOUWEN

Het inbouwen geschiedt in omgekeerde volgorde van het uitbouwen.